Inhaltsverzeichnis

Ludwigshafen Sanierung Bürgermeister Reichert-Haus (20_351_LEK)

23 LV Schreiner 3 Möbel

Nr.	Bezeichnung		Seite
	Deckblatt des Leistungsverzeichnisses		
	Baubeschreibung und Orientierungsdaten		2
	Soweit in den nachfolgenden Positionen nicht anders benannt gilt:		5
01	**Titel**	**Vorbereitende Arbeiten**	**6**
01.01	Bereich	Schutzmaßnahmen für bestehende Bauteile	6
01.02	Bereich	Instandsetzung	7
02	**Titel**	**Einbaumöbel**	**9**
02.01	Bereich	Küchenzeile Kinderbibliothek 011	9
02.02	Bereich	Einbaumöbel Kinder WC + Familien WC- EG 006+007	20
02.03	Bereich	Vorraum WC Damen - UG 08	31
02.04	Bereich	Vorraum WC Herren - UG 06	37
02.05	Bereich	Dusche - UG 05	43
02.06	Bereich	Regal Kunstverein - EG 016	45
02.07	Bereich	Schließfächer - TR.EG.03	51
02.08	Bereich	Fensterbänke - EG F.006	53
03	**Titel**	**Stundenlohnarbeiten**	**56**
03.01	Bereich	Stundenlohnarbeiten	56
	Zusammenfassung der Gliederungspunkte		**57**

23 LV Schreiner 3 Möbel

Baubeschreibung und Orientierungsdaten

Es gilt DIN 18355 Tischlerarbeiten,

1. BAUBESCHREIBUNG
Das ehemalige Kinogebäude im Rückgebäude der Bismarckstraße 44-48 in 67059 Ludwigshafen wird zu einer Kinderbibliothek umgebaut.
Bauherr, Baubeschreibung, Lage siehe LV-Vorbemerkungen.

2. LEISTUNGEN
Die in dieser Ausschreibung aufgeführten Leistungen handeln von:

- Küchenmöbel mit Einbaugeräten
- Waschtischschränke
- Spiegelschränke
- Regalanlage
- Schließfachanlage
- Sonstiges

3. UNTERLAGEN UND NACHWEISE
Folgende Unterlagen müssen vollständig bis zur Abnahme der Leistungen dem AG zur Verfügung gestellt werden:
-Schriftliche Unterlagen:
1. Zusammenstellung der wichtigsten technischen Daten, Produktdatenblätter
2. Fachunternehmererklärungen
3. Pflegeanleitung

4.1 ANFORDERUNGEN AN MATERIALIEN
Die Anforderungen an Materialien sind gemäß „Kindertagesstätten der Stadt Ludwigshafen am Rhein - Bau- und Ausstattungsbeschreibung mit Raumbuch“ Stand: 07.11.2023; auszuführen.

...Bei der Materialauswahl ist auf die erhöhte Anforderung des Kita-Betriebs Rücksicht zu nehmen. Es dürfen nur Materialien verwendet werden, die hinsichtlich der Gewinnung, Transport, Verarbeitung, Nutzung und Entsorgung eine hohe Gesundheits- und Umweltverträglichkeit aufweisen.
Alle Materialien müssen güteüberwacht sein. [...] Die Nachweise der
Güteüberwachung sind auf Nachfrage dem AG vorzulegen.
Es sind ausschließlich umweltfreundliche Materialien, asbestfreie Stoffe, keine Formaldehyde, PCPfreie Stoffe, lösungsmittelfreie Kleber usw. und keine entzündlichen oder brandfördernden Gefahrenstoffe einzusetzen.
In den Innenräumen dürfen nach Inbetriebnahme keine physikalischen, chemischen oder mikrobiologischen Luftmaterialoberflächenzustände auftreten, die gesundheitsschädlich sind. Die gesundheitliche Beurteilung erfolgt nach dem Erkenntnisstand zum Zeitpunkt der Auftragserteilung. Von den verwendeten

Baubeschreibung und Orientierungsdaten

Baustoffen werden weder von ihrer Grundsubstanz noch von irgendwelchen Beimengungen Emissionen ausgehen, die nach Einbau in den Innenräumen zu unzulässigen Konzentrationen führen.

3.2 Bauchemikalien
Farben, Lacke, Lasuren, Holzversiegelungen:
Bei der Verwendung von Bauchemikalien sind Schadstoffe wie organische Lösemittel, Weichmacher, Formaldehyd, etc. aus Gründen der Gesundheits- und Umweltverträglichkeit grundsätzlich für alleAnwendungsbereiche nicht anzuwenden sofern es dafür geeignete Ersatzstoffe gibt. Der Einsatz nachweislich gesundheitsgefährdender oder krebserregender Substanzen ist nicht zulässig.
Bei der Auswahl von Oberflächenbeschichtungen, Klebern und Anstrichen sind lösemittelfreie oder lösemittelarme, wasserverdünnbare Produkte zu verwenden. [...]
Innenwand- und Deckenfarben, sowie Innenputze haben den ökologischen Kriterien an Wandfarben für Innenräume bzw. für Putze und Spachtelmassen zu entsprechen. Ein entsprechender Nachweis ist vom Auftragnehmer beizubringen.

3.3 Innenausbau
Im Innenausbau und bei der Ausstattung ist auf eine zweckgerechte, ökonomisch sinnvolle Verwendung von Baustoffen und Konstruktionen zu achten und Wert auf emissionsarme Baustoffe und Materialien zu legen. Als kritische Bereiche sind vor allem größere Flächen wie Fußbodenbeläge, Oberflächenbeschichtungen, Umfassungswände, Decken und Möbel zu nennen.[...]
Es sind grundsätzlich Bauprodukte und Bauarten auszuwählen, die den allgemein anerkannten technischen Regeln entsprechen und damit in den Bauregellisten A oder B genannt sind oder für die bauaufsichtliche Verwendbarkeitsnachweise in Form einer allgemeinen bauaufsichtlichen Zulassung oder eines allgemeinen bauaufsichtlichen Prüfzeugnisses vorliegen.[...]

5. ANLIEFERUNG UND BAUSTELLENEINRICHTUNG
Anlieferung und Zugang Baustelle siehe beigefügter Baustelleneinrichtungsplan.
Das Rückgebäude und alle Flächen um das Gebäude sind nur über angegebenen Durchfahrten mit beschränkter Höhe und Breite zu erreichen.
Lagerung Material nach Angabe Bauleitung, Materialanlieferung muss entsprechend des Baufortschrittes organisiert werden.

6. ROHBAU / BEFESTIGUNGSGRUND
BodenflächenKüche: Podeste (8mm Parkett und 22mm OSB); Fußboden (Lino auf Verbundesrich)
WC Anlagen: Wände Leichtbausteine mit Putz; dazwischen

23 LV Schreiner 3 Möbel

Baubeschreibung und Orientierungsdaten

STB Stützen mit Putz; Trockenbauwände doppeltbeplankt mit Holz Verstärkung
Boden: Fliesen (im UG direkt auf Bodenplatte)

7. ALLGEMEINE ANGABEN / HINWEISE
Alle Maße von Räumen, Höhen und Abmessungen von Bestandsbauteilen sind ca. Angaben. Die Zeichnungen geben das Schema wieder, die Maße am Bau können davon abweichen. Die Maße sind eigenverantwortlich aufzunehmen

8. HINWEIS ZUM BAUABLAUF
wo gefordert, ist die Werk- und Montageplanung zu erstellen
für die restlichen Positionen ist es ausreichend die Prinzipzeichnungen vorzulegen und abzustimmen. Die Planung ist sofort nach Auftragsvergabe aufzunehmen

Gerade bei den WC Möbeln ist miteinzukalkulieren, dass es noch Abstimmungen mit Sanitär geben muss; die Abstimmungen sind eigenständig vorzunehmen

Beim Aufbau des Küchenmöbels muss mit 2 Einsätzen kalkuliert werden.
Nach Aufstellen des Kubus muss der Fliesenleger den Kubus verkleiden, erst danach können die Fronten sowie die Einbaumöbel montiert werden

23	**LV**	**Schreiner 3 Möbel**

Soweit in den nachfolgenden Positionen nicht anders benannt gilt:

Soweit in den nachfolgenden Positionen nicht anders benannt gilt:

"Einschließlich Lieferung und gebrauchsfertiger Montage."

"Fördern und Laden für alle nachfolgend zum Einbau vorgesehenen Baustoffe, horizontal innerhalb und außerhalb des Gebäudes bis 100m, vertikal bis zu einer Höhe von ca.10m."

"Alle erforderlichen Maße sind vor Ort eigenverantwortlich aufzunehmen und vor Ausführung zu prüfen."

23	**LV**	**Schreiner 3 Möbel**
01	Titel	Vorbereitende Arbeiten

Nr.	Leistungsbeschreibung	Menge/ Einh.	Preis (EP)	Gesamt (GP)
01 Titel	**Vorbereitende Arbeiten**			
01.01 Bereich	**Schutzmaßnahmen für bestehende Bauteile**			
01.01.0001	**Staubdichter Schutz Bodenfläche Vlies 200g/m2 herstellen beseitigen** STLB-Bau 04/2026 034 Staubdichter Schutz der Bodenfläche, Abdeckung aus folienkaschiertem Vlies, Masse 200 g/m2, herstellen und beseitigen.	**25 m2**	EP.....	GP .....
01.01.0002	**Wie vor, jedoch der Möbel;** STLB-Bau 04/2026 034 Wie Position 01.01.0001 , jedoch: der Möbel	**25 m2**	EP.....	GP .....

Summe Bereich 01.01

Schutzmaßnahmen für bestehende Bauteile, Netto: .....

23	**LV**	**Schreiner 3 Möbel**
01	Titel	Vorbereitende Arbeiten
01.02	Bereich	Instandsetzung

Nr.	Leistungsbeschreibung	Menge/ Einh.	Preis (EP)	Gesamt (GP)

01.02 Bereich Instandsetzung

Ausgleich Rohbodenversprung Kunstverein - EG 016

Ausgleich Rohbodenversprung Kunstverein - EG 016

A0001
Ausführungsbeschr.

Ausführungsbeschreibung Podest Kunstverein

Im Kunstverein ist im Bereich der ehemaligen Treppenanlage vor dem Einbau des neuen Regals eine ebene, horizontale Podestfläche herzustellen, die bodengleich an die angrenzenden Bodenflächen anschließt.

Die Konstruktion ist hierfür an den vorhandenen abgetreppten Rohboden mit zwei Stufen anzupassen und entsprechend der vorhandenen Boden- und Wandgeometrie auszuführen.

Die horizontale Podestplatte ist an die freien geschwungenen Geometrien der seitlichen Wände anzupassen.

Nutzlast: 5,0 kN/m²
Dimensionierung der Holzquerschnitte entsprechend der Belastung nach Wahl des Auftragnehmers.

Unterkonstruktion:
Holzart Fichte/Tanne, Gebrauchsklasse 0 gemäß DIN 68800-1, ohne chemischen Holzschutz, Festigkeitsklasse C24 gemäß DIN EN 338, Sortierklasse S10 gemäß DIN 4074-1, Keilzinkung zulässig, herzgetrennt gemäß DIN 68365, Baumkante kleiner 10 % der Schmalseite, mittlere Holzfeuchte 15 % (+/- 3 %), egalisiert und gefast, zulässige Querschnittsabweichung +/- 1 mm.
2 Lagen OSB-Platten DIN EN 300, Plattentyp OSB/3, Dicke je Lage 22 mm,miteinander sowie mit UK Verschraubt

Das Loch der ehemaligen Treppenanlage ist am tiefsten Punkt h= ca. 35cm tief.

Achsabstand der Unterkonstruktion und Querspanten gegen Kippen nach statischer Erfordernis

inkl. aller Verbindungsmittel
Verbindungsmittel nach Wahl des AN

Übertrag: .....

Leistungsverzeichnis

Ludwigshafen Sanierung Bürgermeister Reichert-Haus (20_351_LEK)

23	**LV**	**Schreiner 3 Möbel**
01	Titel	Vorbereitende Arbeiten
01.02	Bereich	Instandsetzung

Nr.	Leistungsbeschreibung	Menge/ Einh.	Preis (EP)	Gesamt (GP)

Übertrag: .....

01.02.0001 **Podest Kunstverein**

Ausführung gemäß Ausführungsbeschreibung 0001

Gesamtfläche: ca. 1,1 m²

Radien an Bestandswand
R= ca. 2,5m

1 Stk EP..... GP .....

Summe Bereich 01.02

Instandsetzung, Netto: .....

Summe Titel 01

Vorbereitende Arbeiten, Netto: .....

23	**LV**	**Schreiner 3 Möbel**
02	Titel	Einbaumöbel

Nr.	Leistungsbeschreibung	Menge/ Einh.	Preis (EP)	Gesamt (GP)

02 Titel Einbaumöbel

02.01 Bereich Küchenzeile Kinderbibliothek 011

A0002
Ausführungsbeschr.

Ausführungsbeschreibung Küchenzeile

HPL-Beschichtung und ABS-Kanten in 2mm mit durchgefärbtem Kern, Emissionsklasse E1, Beanspruchungsgruppe D4 / exterieur, Plattendicke nach statischer Erfordernis min. 16 mm, feuchtraumgeeignet, Oberfläche und Farbton gem. Ang. Architekt.

Korpen untereinander verbinden, einschließlich aller erforderlichen Verbindungsmittel. Verbindungen verdeckt und von außen nicht sichtbar ausführen.

Einschließlich aller erforderlichen Befestigungs- und Verbindungsmittel in Edelstahl.

Einschließlich aller Beschläge in Edelstahl, sanft schließend, Scharniere dreidimensional justierbar.

Fronten sind mit Griffleiste, C Profil, Farbe gebürstetes Messing ausgestattet. Richtmaß 200x160x41mm. Griff liegt auf den Fronten auf und wird an der Rückseiten der Fronten befestigt.
Produkt und Farbton nach Vorgabe des Architekten und Bemusterung.

Die Werk- und Montageunterlagen sind dem AN zur Genehmigung in 2facher Ausführung zur Freigabe vorzulegen.

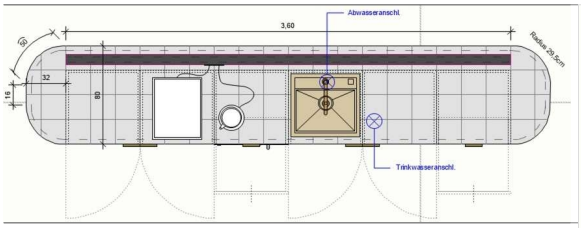

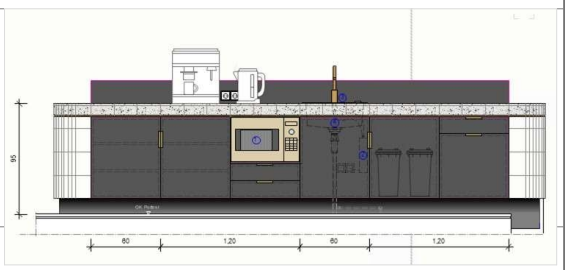

02.01.0001

Küchenarbeitsplatte mit Aufkantung als Korpus

Ausführung gemäß Ausführungsbeschreibung 0002 Küchenarbeitsplatte als Korpus mit abgerundeten Ecken in Plattenbauweise, Einbau auf Einbauschrankwand Küchenzeile mit Abstandshaltern, einseitig nutzbar, Herstellen einer horizontalen Schattenfuge zwischen den Korpen Arbeitsplatte (oben) und Küchenzeile (unten) von 1,5cm. Position beinhaltet alle erforderlichen

- Fortsetzung auf nächster Seite -

Übertrag: .....

23	**LV**	**Schreiner 3 Möbel**
02	Titel	Einbaumöbel
02.01	Bereich	Küchenzeile Kinderbibliothek 011

Nr.	Leistungsbeschreibung	Menge/ Einh.	Preis (EP)	Gesamt (GP)

Übertrag: .....

Befestigungs- und Verbindungsmittel.

Küchenarbeitsplatte als Korpus:
Bestehend aus 1 Korpus aus Sperrholz DIN 68705-2, Plattendicken und innenliegende Quer- und Längsstreben zur Verstärkung entsprechend den statischen Erfordernissen, ausdämmen des Hohlraums mit geeignetem Dämmaterial nach Wahl AN, Herstellung gerundete Ecken an horizontalen Platten mit Radius r = ca. 0,305m (abhängig Materialstärke Fliesen), Herstellung gebogene Möbelfronten an den Korpusaußenkanten, gerundete Ecken und gebogene Möbelfronten werden gesondert vergütet, herstellen einer Aussparung für den Spritzschutz, Ausführung gem. Zeichnung.

Die sichtbaren Oberflächen der Küchenarbeitsplatte werden oberseitig und seitlich mit Fliesen belegt (Leistung Fliesenleger). Die Maße für eine flächenbündige Ausführung des Fliesenbelags zu den Flächen mit HPL-Beschichtung ist durch den AN in der Planung unbedingt zu berücksichtigen.
Ausführung gemäß Zeichnung.

-> Abmessung Gesamt (inkl. Fliesen) 420 x 80 x 10 cm (b*t*h)

Aufkantung/ Überkragung:
Bestehend aus 1 Korpus aus Sperrholz DIN 68705-2, Plattendicke und innenliegende Quer- und Längsstreben zur Verstärkung entsprechend den statischen Erfordernissen, , ausdämmen des Hohlraums mit geeignetem Dämmaterial nach Wahl AN, Oberfläche HPL-beschichtet, mit Anleimer, Kante HPL-beschichtet, glatt, Ausführung gemäß Zeichnung.

-> Abmessung Gesamt ca. 360 x 8,4 x 28,4 cm (b*t*h)
-> Abmessung OK Fliesenbelag zu OK Spritzschutz: 20 cm

Schattenfuge:
Herstellen einer umlaufenden Schattenfuge h= 1,5cm, Einbau Küchenarbeitsplatte auf Einbauschrankwand Küchenzeile mit Abstandshaltern,
mit eingesetztem U-Profil aus Messingblech, matt, 1mm, Außenmaß 15/7/7 mm, U-Profil gebogen an runden Ecken im Radius 0,305cm, Messingblech wird gesondert vergütet, Farbigkeit gem. Ang. Architekt, Befestigung verdeckt, Ausführung gemäß Zeichnung.

- Fortsetzung auf nächster Seite -

Übertrag: .....

23	**LV**	**Schreiner 3 Möbel**
02	Titel	Einbaumöbel
02.01	Bereich	Küchenzeile Kinderbibliothek 011

Nr.	Leistungsbeschreibung	Menge/ Einh.	Preis (EP)	Gesamt (GP)

Übertrag: .....

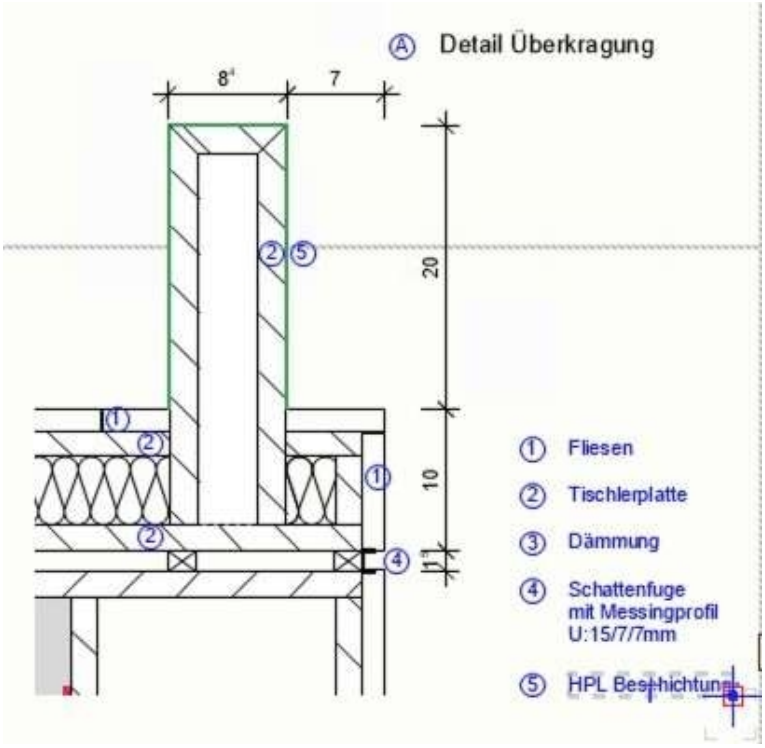

1 St EP..... GP .....

Verweis auf Position: 02.01.0001

02.01.0002 **Zulage gerundete Ecken im Radius**

Ausführung gemäß Ausführungsbeschreibung 0002
Zulage zu 02.01.0001 für Herstellung gerundete Ecken am Hauptkorpus im Radius r = ca. 0,305m.

Ausführung gem. Zeichnung.

4 Stk EP..... GP .....

02.01.0003 **U-Profil aus Messingblech, matt**

Ausführung gemäß Ausführungsbeschreibung 0002
U-Profil aus Messingblech in Schattenfuge einsetzen,
Befestigung verdeckt, z.B. mit Fliesenkleber,
Stärke 1mm
Außenmaß 15/7/7 mm

Ausführung gem. Zeichnung.

9,55 m EP..... GP .....

Übertrag: .....

23	**LV**	**Schreiner 3 Möbel**
02	Titel	Einbaumöbel
02.01	Bereich	Küchenzeile Kinderbibliothek 011

Nr.	Leistungsbeschreibung	Menge/ Einh.	Preis (EP)	Gesamt (GP)

Übertrag: .....

Verweis auf Position: 02.01.0003

02.01.0004 **Zulage gebogenes U-Profil aus Messingblech, matt**

Ausführung gemäß Ausführungsbeschreibung 0002
Zulage zu 02.01.0003 für gebogenes U-Profil aus Messingblech im Radius r = ca. 0,305m in Schattenfuge einsetzen, Befestigung verdeckt, z.B. mit Fliesenkleber,
Stärke 1mm
Außenmaß 15/7/7 mm

Ausführung gem. Zeichnung.

4 Stk EP..... GP .....

02.01.0005 **Einbauschrankwand Küchenzeile**

Ausführung gemäß Ausführungsbeschreibung 0002
Einbauschrankwand in Plattenbauweise als Küchenzeile, Einbau als Raumteiler, einseitig nutzbar. Konstruktion mit eingeleimter Rückwand. Befestigung am Boden sowie auf dem bauseitigen Podest einschließlich aller erforderlichen Befestigungs- und Verbindungsmittel.

Schrankanlage:
Bestehend aus 6 Korpen aus Sperrholz DIN 68705-2, Oberfläche HPL-beschichtet, mit Anleimer, Kante HPL-beschichtet, Front aus Sperrholz DIN 68705-2, Oberfläche HPL-beschichtet, mit Anleimer, Kante HPL-beschichtet, Anschlag aufschlagend, mit 4 Drehflügeltüren, Oberfläche HPL-beschichtet, mit Anleimer, Kante HPL-beschichtet, Lochreihe an den Korpen mit Fachböden, Ø 5 mm im 32-mm-Raster, einschließlich Lieferung und Montage der verstellbaren Bodenträger, Ausführung gemäß Zeichnung.
-> Abmessung Gesamt ca. 360 x 60 x 70 cm (b*t*h)

Korpus Rückseite:
Bestehend aus 1 Korpus aus Sperrholz DIN 68705-2, sichtbare Oberfläche mit Fliesen belegt (Leistung Fliesenleger), Plattendicke entsprechend den statischen Erfordernissen, die Maße für einen flächenbündigen Einbau der Oberflächenbeläge (Fliesen/HPL) ist durch den AN in der Planung unbedingt zu berücksichtigen. Ausführung gemäß Zeichnung.
-> Abmessung Gesamt ca. 360 x 20 x 70 cm (b*t*h)

Gebogene Endkorpusse: in gesonderter Position

Aufstellung:
mit höhenverstellbaren Sockelfüßen (Anzahl nach Erfordernis) auf Fertigboden und in Teilbereichen auf Holzpodest aus V100 Spanplatten, Ausführung gem.

- Fortsetzung auf nächster Seite -

Übertrag: .....

23	**LV**	**Schreiner 3 Möbel**
02	Titel	Einbaumöbel
02.01	Bereich	Küchenzeile Kinderbibliothek 011

Nr.	Leistungsbeschreibung	Menge/ Einh.	Preis (EP)	Gesamt (GP)

Übertrag: .....

Zeichnung.

Alle Korpen untereinander verbinden, einschließlich aller erforderlichen Verbindungsmittel. Verbindungen verdeckt und von außen nicht sichtbar ausführen.

1 St EP..... GP .....

02.01.0006 **gebogener Endkorpus**

Ausführung gemäß Ausführungsbeschreibung 0002

Gebogener Endkorpus:
Korpus mit 2 Rundungen aus Sperrholz DIN 68705-2, Herstellen gebogener Fronten zum Belegen mit Fliesen gem. Zeichnung, Plattendicke entsprechend den statischen Erfordernissen. Die Maße für einen flächenbündigen Einbau der Oberflächenbeläge (Fliesen/HPL) ist durch den AN in der Planung unbedingt zu berücksichtigen, Ausführung gemäß Zeichnung.
-> Abmessung Element ca. 32 x 80 x 70 cm (b*t*h)
Radius r = ca. 0,305m.

2 Stk EP..... GP .....

02.01.0007 **Fachboden Küchenzeile**

Ausführung gemäß Ausführungsbeschreibung 0002
Fachboden aus Sperrholz DIN 68705-2, t=0,6m, HPL-beschichtet, mit Anleimer, Kante HPL-beschichtet, in der Höhe verstellbar an Lochreihe 32, Anzahl und Ausführung gemäß Zeichnung.

4 St EP..... GP .....

02.01.0008 **Schubkasten Küchenzeile mit Front h=18cm**

Ausführung gemäß Ausführungsbeschreibung 0002
Schubkasten aus Sperrholz DIN 68705-2, Fronthöhe 18cm, t = 55cm, Oberfläche HPL-beschichtet, mit Anleimer, Kante HPL-beschichtet, Ausführung gemäß Zeichnung.

Einschließlich Vollauszug aus Edelstahl, sanft schließend und aller erforderlichen Befestigungs- und Verbindungsmittel.

3 St EP..... GP .....

Übertrag: .....

23	**LV**	**Schreiner 3 Möbel**
02	Titel	Einbaumöbel
02.01	Bereich	Küchenzeile Kinderbibliothek 011

Nr.	Leistungsbeschreibung	Menge/ Einh.	Preis (EP)	Gesamt (GP)
			Übertrag:	
02.01.0009	**Schubkasten Küchenzeile mit Front h=51,5cm** Ausführung gemäß Ausführungsbeschreibung 0002 Schubkasten aus Sperrholz DIN 68705-2, Fronthöhe 51,5cm, t = 55cm, Oberfläche HPL-beschichtet, mit Anleimer, Kante HPL-beschichtet, Ausführung gemäß Zeichnung. Einschließlich Vollauszug aus Edelstahl, sanft schließend und aller erforderlichen Befestigungs- und Verbindungsmittel.	**1 St**	EP.....	GP .....
02.01.0010	**Sockelblende Küchenzeile, h=13cm** Ausführung gemäß Ausführungsbeschreibung 0002 Sockelblende, umlaufend h=13cm: Bestehend aus Sperrholz DIN 68705-2, Herstellen gebogener Sockelfronten gem. Zeichnung, Radius ca. r= 25cm, HPL-beschichtet, verdeckte Befestigung mit Sockelhaltern aus Alu, Anzahl nach Erfordernis, mit Dichtungslippe gegen Eindringen von Staub und Wasser, Farbe Dichtstoff passend zum HPL-Dekor, Ausführung gemäß Zeichnung.	**7,8 m**	EP.....	GP .....
	Verweis auf Position: 02.01.0010			
02.01.0011	**Zulage gerundete Ecken Sockelblende Küchenzeile, h=13cm** Ausführung gemäß Ausführungsbeschreibung 0002 Zulage zu 02.01.0010 herstellen von gerundeten Ecken Radius 0,25m	**2 Stk**	EP.....	GP .....
02.01.0012	**Höhenausgleich Podest** Ausführung gemäß Ausführungsbeschreibung 0002 Holzpodest als Höhenausgleich an Versprung Fertigboden unter Küchenzeile: Herstellung einer horizontalen Standfläche für die Küchenzeile, aus 2 Lagen OSB-Platten DIN EN 300, Plattentyp OSB/3, Dicke 22 mm (1Lage), miteinander sowie mit UK Verschraubt, Fläche ca 0,55m², an Radien des Podestkörpers exakt angepasst, auf Holzbohlen ca 10x15cm (Längen ca 80cm und ca 60cm), genaues anarbeiten an Rundung Podest inkl. runder Schnitt an horizontaler Platte und Holzbohlen,			

- Fortsetzung auf nächster Seite -

Übertrag: .....

23	**LV**	**Schreiner 3 Möbel**
02	Titel	Einbaumöbel
02.01	Bereich	Küchenzeile Kinderbibliothek 011

Nr.	Leistungsbeschreibung	Menge/ Einh.	Preis (EP)	Gesamt (GP)

Übertrag: .....

Einbau auf schräger Ebene (Gefälle ca. 5,8%), Holzbohlen inkl. Schrägschnitt zur Ausbildung einer planen Standfläche. verbinden der Bauteile verdeckt mittels Winkelverbinder, Stahl verzinkt

Podestkörper Unterkonstruktion an gerundeten Ecken: bestehend aus mehreren Lagen:
Traglattung aus Nadelholz DIN 68365, Sortierklasse S 10 DIN 4074-1, aus 10 Lagen (Dicke analog Holzbohlen) gebogener und verleimter Latten, Stärke je 10mm, dem Verlauf der Schräge des RFB angepasst.
Ausführung gem. Zeichnung.

Befestigung am Boden und am seitlichen Podest, einschließlich aller erforderlichen Befestigungs- und Verbindungsmittel.

Das Podest ist so zu planen, dass die Außenfläche der Sockelleiste umlaufend flächenbündig durchlaufen kann.

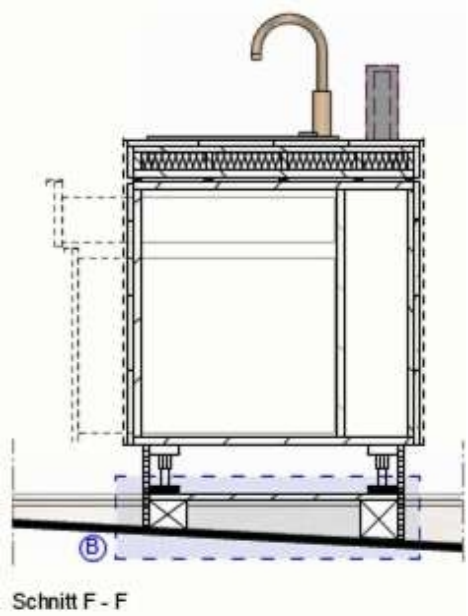

1 Stk EP..... GP .....

Übertrag: .....

23	**LV**	**Schreiner 3 Möbel**
02	Titel	Einbaumöbel
02.01	Bereich	Küchenzeile Kinderbibliothek 011

Nr.	Leistungsbeschreibung	Menge/ Einh.	Preis (EP)	Gesamt (GP)
			Übertrag:	
02.01.0013	**Sockelblende Küchenzeile, h=22-26cm** Ausführung gemäß Ausführungsbeschreibung 0002 h=22-26cm, angepasst an Gefälle der schrägen Bodenplatte. Ausführung gemäß Zeichnung.	**1,7 m**	EP.....	GP .....
	Verweis auf Position: 02.01.0013			
02.01.0014	**Zulage gerundete Ecken Sockelblende Küchenzeile, h=22-26cm** Ausführung gemäß Ausführungsbeschreibung 0002 Zulage zu 02.01.0013 herstellen von gerundeten Ecken Radius r= ca 0,25m, angepasst an Gefälle der schrägen Bodenplatte. Ausführung gemäß Zeichnung.	**2 Stk**	EP.....	GP .....
02.01.0015	**Aussparung Steckdosen** Ausschnitt für Steckdosen herstellen in vertikale Holzkörper aus Pos 02.01.0001 + 02.01.0005 +02.01.0010 Schnittkanten schleifen und leicht abphasen 6 Bohrungen 2 davon als Doppelstecksose	**6 Stk**	EP.....	GP .....
02.01.0016	**Aussparung Lüftungsgitter** Aussparung für Lüftungsgitter in Rückwand und Sockel nach Produktdatenblatt Mikrowelle	**3 Stk**	EP.....	GP .....
	Verweis auf Position: 02.01.0019			
02.01.0017	**Ausschnitt Einbaubecken** Ausschnitt passend zum Einbaubaubecken aus Pos 02.01.0019	**1 Stk**	EP.....	GP .....
	Verweis auf Position: 02.01.0019			
02.01.0018	**Aussparung Wasser- und Abwasser** Aussparung passend zur Ablaufgarnitur aus Pos 02.01.0019 Durchmesser ca 60cm	**6 Stk**	EP.....	GP .....
			Übertrag:	

23	**LV**	**Schreiner 3 Möbel**
02	Titel	Einbaumöbel
02.01	Bereich	Küchenzeile Kinderbibliothek 011

Nr.	Leistungsbeschreibung	Menge/ Einh.	Preis (EP)	Gesamt (GP)

Übertrag: .....

A0003
Ausführungsbeschr.

Ausführungsbeschreibung Ausstattungselemente Küchenzeile

Einbauteile und Einbaugeräte der Küchenzeile sind vom Auftragnehmer (AN) zu liefern, einzubauen und anzuschließen. Wasseranschluss erfolgt bauseits. Die erforderlichen Bohrungen und Aussparungen sind Teil der Leistung und im Preis enthalten. Sichtbare Durchführungen mit Messingring gebürstet. Ausführung gem. Zeichnung.

- Einbaubecken
- Einbau-Mikrowelle
- Mülltrennsystem
- Warmwasserspeicher

Die Amartur und der Warmwasserspeicher bauseits

Armatur: Fa. Dornbracht Meta mit Infrarot
Warmwasserspeicher: Fa. CLAGE

- Aussparungen für Trinkwasserleitung ca. 3 Stk
- Aussparungen für Abwasserleitungen ca. 1 Stk

Steckdosen, Schalter, Reviöffnung und Lüftungsgitter sind vom Auftragnehmer (AN) zu liefern, einzubauen und anzuschließen. Die hierfür erforderlichen Bohrungen und Aussparungen sind in separaten Positionen

- Aussparungen für Steckdosen ca. 1 Stk
- Aussparungen für Lüftungsgitter in Rückwand und Sockelleisten nach Produktdatenblatt und i. Abst. Architekt.

Alle Ausstattungselemente einschließlich aller erforderlichen Befestigungs- und Verbindungsmittel.

Einbauteile und Einbaugeräte

Einbauteile und Einbaugeräte

Übertrag: .....

23	**LV**	**Schreiner 3 Möbel**
02	Titel	Einbaumöbel
02.01	Bereich	Küchenzeile Kinderbibliothek 011

Nr.	Leistungsbeschreibung	Menge/ Einh.	Preis (EP)	Gesamt (GP)
			Übertrag:	
02.01.0019	**Einbaubecken mit Ablaufgarnitur und Stopfen** Ausführung gemäß Ausführungsbeschreibung 0003 Einbaubecken integriert in Küchenzeile, Material Granit, Farbton sandfarben bzw. beige, Abmessung (b*t) 58,0 x 50,0 cm, inkl. Ablaufgarnitur und Stopfen der gleichen Produktfamilie. Ausführung gemäß Zeichnung.	**1 Stk**	EP.....	GP .....
02.01.0020	**Einbau-Mikrowelle** Ausführung gemäß Ausführungsbeschreibung 0003 Einbau-Mikrowelle integriert in Küchenzeile, Farbton schwarz, Abmessungen des Gerätes (h*b*t) 38,2x59,4x31,7 cm, Fassungsvermögen ca. 20L, Ausführung gemäß Zeichnung.	**1 Stk**	EP.....	GP .....
02.01.0021	**Mülltrennsystem** Ausführung gemäß Ausführungsbeschreibung 0003 Integriertes Mülltrennsystem für Schublade Küchenzeile, 3-fach-Trennung, 1 × 26 Liter und 2 × 11 Liter, Farbton schwarz, Ausführung gemäß Zeichnung.	**1 Stk**	EP.....	GP .....
02.01.0022	**Steckdosen** Ausführung gemäß Ausführungsbeschreibung 0003 Steckdosen inkl. Abdeckrahmen zur integration in Küchenzeile, Farbton schwarz, Ausführung gem. Zeichnung. 2 davon als Doppelsteckdose	**6 Stk**	EP.....	GP .....
02.01.0023	**Lüftungsgitter** Ausführung gemäß Ausführungsbeschreibung 0003 Lüftungsgitter für Mikrowelle integriert in Sockel Küchenzeile, Stahl, pulverbeschichtet, Farbton passend zu HPL, Größe nach Produktvorgabe Einbaumikrowelle	**2 Stk**	EP.....	GP .....
			Übertrag:	

23	**LV**	**Schreiner 3 Möbel**
02	Titel	Einbaumöbel
02.01	Bereich	Küchenzeile Kinderbibliothek 011

Nr.	Leistungsbeschreibung	Menge/ Einh.	Preis (EP)	Gesamt (GP)

Übertrag: .....

02.01.0024 **Griffleisten**

Griffleiste, C Profil, Farbe
gebürstetes Messing ausgestattet. Richtmaß
200x160x41mm. Griff liegt auf den Fronten auf und wird
an der Rückseiten der Fronten befestigt

Vorgabe:

Optik und Formgebung ist unbedingt einzuhalten

8 Stk EP..... GP .....

Summe Bereich 02.01

Küchenzeile Kinderbibliothek 011, Netto: .....

23	**LV**	**Schreiner 3 Möbel**
02	Titel	Einbaumöbel
02.02	Bereich	Einbaumöbel Kinder WC + Familien WC- EG 006+007

Nr.	Leistungsbeschreibung	Menge/ Einh.	Preis (EP)	Gesamt (GP)

02.02 Bereich Einbaumöbel Kinder WC + Familien WC- EG 006+007

A0004
Ausführungsbeschr.

Ausführungsbeschreibung Waschtischschrank

Waschtischschrank bestehend aus 4 Einzelwaschtischschränken in unterschiedlicher Höhe mit horizontaler Abdeckplatte aus Fugenlos verarbeitbarem Mineralwerkstoff; zB Varicor; RAL Farbton Bemusterung; aus Dekorpalette "rot"

Korpen untereinander verbinden, einschließlich aller erforderlichen Verbindungsmittel. Verbindungen verdeckt und von außen nicht sichtbar ausführen.

HPL-Beschichtung und ABS-Kanten in 2mm mit durchgefärbtem Kern, Emissionsklasse E1, Beanspruchungsgruppe D4 / exterieur,
Plattendicke nach statischer Erfordernis min. 16 mm, feuchtraumgeeignet, Oberfläche und Farbton gem. Ang. Architekt.
Leitfarbe RAL 3016, nach Bemusterung

Einschließlich aller erforderlichen Befestigungs- und Verbindungsmittel.

Einschließlich aller Beschläge aus Edelstahl, sanft schließend, Scharniere dreidimensional justierbar, einschließlich Bohrungen für Griffe sowie offener Griffmuschel. Griffmuschel pulverbeschichtet, Farbton passend zur HPL-Oberfläche.

Die Werk- und Montageunterlagen sind dem AN zur Genehmigung in 2facher Ausführung und zur Freigabe vorzulegen.

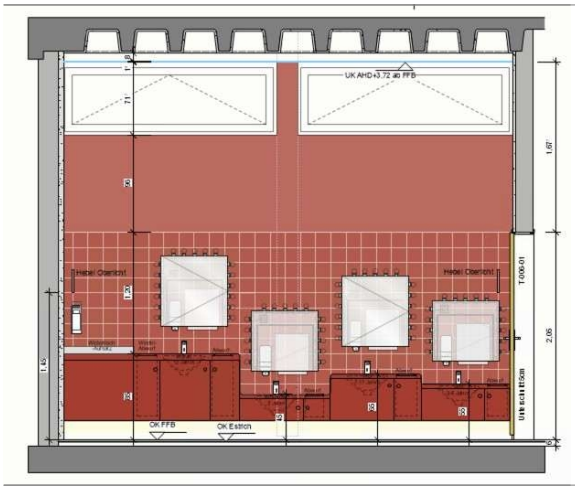

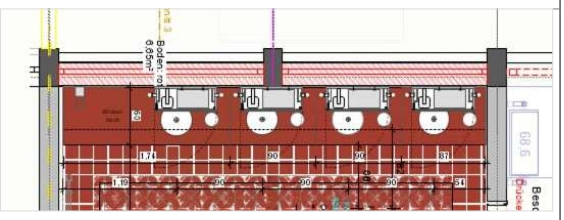

Übertrag: .....

23	**LV**	**Schreiner 3 Möbel**
02	Titel	Einbaumöbel
02.02	Bereich	Einbaumöbel Kinder WC + Familien WC- EG 006+007

Nr.	Leistungsbeschreibung	Menge/ Einh.	Preis (EP)	Gesamt (GP)

Übertrag: .....

02.02.0001 **Waschtischschrank, b/h= ca. 90/30**

Ausführung gemäß Ausführungsbeschreibung 0004 Badmöbel, Waschtischschrank für bauseitigen Einbau eines Einbauwaschtischs inkl aller Ausschnitte zum Einbau des Unterbauwaschtisches

Korpus aus Spanplatte DIN EN 13986, Dicke 16 mm, HPL (high pressure laminate) beschichtet, feuchtraumgeeignet, Verbindungen verdübelt und verleimt, asymmetrisch geteilt, Teilung ca. 30/60 cm, Oberfläche seidenmatt, bodenstehend auf Möbelfüßen, als Unterschrank
Fronten aus Spanplatte DIN EN 13986, Nenndicke 19 mm, Emissionsklasse E1, HPL (high pressure laminate) beschichtet, feuchtraumgeeignet, asymmetrisch geteilt, Teilung ca. 30/60 cm, Oberfläche seidenmatt, Scharnier dreidimensional justierbar, mit 2 Türen, inkl Griffmuscheln
Abdeckplatte aus Mineralwerkstoff auf Spanplatte DIN EN 13986 als Trägerplatte, Aufbauhöhe Gesamt 40mm, Abdeckplatte aus Mineralwerkstoff vorderseitig gekantet h=40mm, abgerundete Kante an Einbauwaschbecken (rund), feuchtraumgeeignet, RAL Farbton

-> Abmessung Gesamt ca. 90 x 60 x 30 cm (b*t*h)
-> OK Abdeckplatte = +45 cm

Aufstellung mit höhenverstellbaren Sockelfüßen (Anzahl nach Erfordernis) auf Fertigboden.

Angabe zum Waschtisch
Hersteller: Geberit

Modell: VariForm Unterbauwaschtisch rund 500.744.01.1

- Fortsetzung auf nächster Seite -

Übertrag: .....

23	**LV**	**Schreiner 3 Möbel**
02	Titel	Einbaumöbel
02.02	Bereich	Einbaumöbel Kinder WC + Familien WC- EG 006+007

Nr.	Leistungsbeschreibung	Menge/ Einh.	Preis (EP)	Gesamt (GP)

Übertrag: .....

Schema:

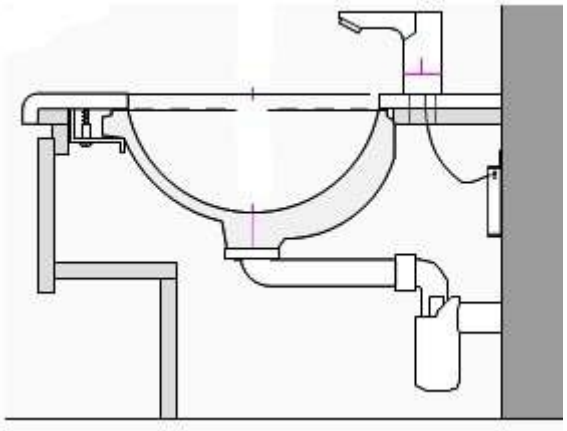

1 St EP..... GP .....

02.02.0002 **Wie vor, jedoch b/h= ca. 90/50**

Wie Position 02.02.0001 jedoch:
-> Abmessung Gesamt ca. 90 x 60 x 50 cm (b*t*h)
-> OK Abdeckplatte = +65 cm

1 St EP..... GP .....

02.02.0003 **Wie vor, jedoch b/h= ca. 90/40**

Wie Position 02.02.0001 jedoch:
-> Abmessung Gesamt ca. 90 x 60 x 40 cm (b*t*h)
-> OK Abdeckplatte = +55,0 cm

1 St EP..... GP .....

02.02.0004 **Wie vor, jedoch b/h= ca. 171/70**

Wie Position 02.02.0001 jedoch:
Korpus dreimal geteilt, Teilung ca. 81/60/30 cm,
Fronten aus Spanplatte DIN EN 13986, Nenndicke 19 mm,
Emissionsklasse E1, HPL (high pressure laminate)
beschichtet, feuchtraumgeeignet, dreimal geteilt,
Teilung ca. 81/60/30 cm cm,
-> Abmessung Gesamt ca. 171 x 60 x 70 cm (b*t*h)
-> OK Abdeckplatte = +85 cm

Ausführung gem. Zeichnung.

1 St EP..... GP .....

Übertrag: .....

23	**LV**	**Schreiner 3 Möbel**
02	Titel	Einbaumöbel
02.02	Bereich	Einbaumöbel Kinder WC + Familien WC- EG 006+007

Nr.	Leistungsbeschreibung	Menge/ Einh.	Preis (EP)	Gesamt (GP)

Übertrag: .....

Verweis auf Position: 02.02.0001

02.02.0005 **Zulage Mineralwerkstoff mit Granulatstruktur**

Zulage zu 02.02.0001 und folgenden Positionen
Mineralwerkstoff mit Granulatstruktur

Struktur nach Bemusterung

1 Psch GP .....

02.02.0006 **Sockelblende h= ca 15**

Ausführung gemäß Ausführungsbeschreibung 0004
Sockelblende, h=15cm:
Bestehend aus Sperrholz DIN 68705-2, HPL-beschichtet, verdeckte Befestigung mit Sockelhaltern aus Alu, Anzahl nach Erfordernis, mit Dichtungslippe gegen Eindringen von Staub und Wasser, Farbe Dichtstoff passend zum HPL-Dekor,

4,5 m EP..... GP .....

02.02.0007 **Einwurfloch für Papierhandtuch: ca. Ø 120mm**

herstellen Einwurfloch für Papierhandtuch: ca. Ø 120mm
in Abdeckplatte sowie Trägerplatte
Kanten abgerundet

4 Stk EP..... GP .....

02.02.0008 **Nut für LED Band herstellen**

Ausführung gemäß Ausführungsbeschreibung 0004
Abstand zu Hinterkante Sockelleistet: 70mm
Tiefe und Breite der Nut in Abhängigkeit zu verwendetem Produkt,
Breite ca 13mm
Tiefe ca 7mm
Bündiger Abschluss mit Plattenbelag

4,5 m EP..... GP .....

02.02.0009 **LED Band**

Ausführung gemäß Ausführungsbeschreibung 0004
LED Lichtband im Sockelbereich am Überstand montieren,
flexibler COB Lichtstreifen mit homogener Lichtlinie,
geeignet zum Einlegen in Nut aus Pos 02.03.0005
Farbtemperatur: 3500 K, Farbtemperaturtoleranz: 100 K

Dekorleuchtmittel, zugelassen für den Objektbereich,

- Fortsetzung auf nächster Seite -

Übertrag: .....

23	**LV**	**Schreiner 3 Möbel**
02	Titel	Einbaumöbel
02.02	Bereich	Einbaumöbel Kinder WC + Familien WC- EG 006+007

Nr.	Leistungsbeschreibung	Menge/ Einh.	Preis (EP)	Gesamt (GP)
			Übertrag:	
	dauerhaft in Verwendung, CE-Zulassung, sach- und fachgerecht anschließen inkl. aller benötigten Komponenten (wie z.B. Kabel, Netzteil, Ein- und Ausschalter etc.) Anschluss an bauseitigen Stromanschluss 230 V inkl Kabledurchführung und evtl notwendige Bohrungen zur Steckdose			
		4,5 m	EP.....	GP .....
02.02.0010	**Bohrung Wasseranschluss** Bohrung Wasseranschluss in Rückwand Korpus Durchmesser ca 30mm			
		4 Stk	EP.....	GP .....
02.02.0011	**Bohrnung Abwasser** Bohrung Abwasser in Rückwand Korpus Durchmesser ca 70cm			
		4 Stk	EP.....	GP .....
A0005 Ausführungsbeschr.	**Ausführungsbeschreibung Spiegelschrank** Die Spiegelschränke sind vom Auftragnehmer (AN) zu liefern, einzubauen und anzuschließen. Die Beleuchtung ist sach- und fachgerecht an 230V Anschluss im Wandbereich anzuschließen . Steckdosen, Schalter, sind vom Auftragnehmer (AN) zu liefern, einzubauen und anzuschließen. Die hierfür erforderlichen Bohrungen und Aussparungen sind Teil der Leistung und im Preis zu berücksichtigen. Ausführung gem. Zeichnung. HPL-Beschichtung und ABS-Kanten in 2mm mit durchgefärbtem Kern, Emissionsklasse E1, Beanspruchungsgruppe D4 / exterieur, Plattendicke nach statischer Erfordernis min. 16 mm, feuchtraumgeeignet, Oberfläche und Farbton gem. Ang. Architekt. Einschließlich aller erforderlichen Befestigungs- und Verbindungsmittel. Einschließlich aller Beschläge in Edelstahl, sanft schließend, Scharniere dreidimensional justierbar.			

- Fortsetzung auf nächster Seite -

Übertrag: .....

23	**LV**	**Schreiner 3 Möbel**
02	Titel	Einbaumöbel
02.02	Bereich	Einbaumöbel Kinder WC + Familien WC- EG 006+007

Nr.	Leistungsbeschreibung	Menge/ Einh.	Preis (EP)	Gesamt (GP)

Übertrag: .....

Die Werk- und Montageunterlagen sind dem AN zur Genehmigung in 2facher Ausführung und zur Freigabe vorzulegen.

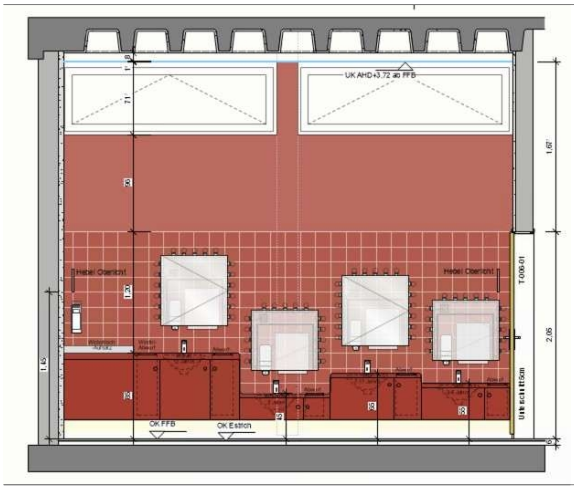

02.02.0012 **Spiegelschrank, b/h= 66/70**

Ausführung gemäß Ausführungsbeschreibung 0005 Badmöbel, Spiegelschrank,
<u>Korpus</u> aus Spanplatte DIN EN 13986, Dicke min 16 mm nach statischer Erfordernis,
HPL (high pressure laminate) beschichtet, Oberfläche seidenmatt, feuchtraumgeeignet, Verbindungen verdübelt und verleimt, unten offen zur Bedienung von Seifen- und Handtuchspendern (bauseits: Produktangaben sind zu beachten), wandbefestigt, als Hängeschrank, mit einem einlegeboden und vertikaler Abdeckplatten zur Verdeckung der Kabelführung
<u>1 Spiegeltür</u> aus Spanplatte DIN EN 13986, rahmenlos, Dicke min 19 mm nach statischer Erfordernis, HPL (high pressure laminate) beschichtet, Oberfläche seidenmatt, feuchtraumgeeignet, jedoch außenseitig mit Spiegel aus Sicherheitsglas beklebt, Kanten geschliffen und poliert, Scharnier dreidimensional justierbar, Beschläge mit integrierter Dämpfung für aufliegende Türen, am unteren Rand ca 2 cm über den Korpus überstehend.
<u>Lightbulbs</u>
LED-Leuchtmittel E14 klar
7.8x4.5 cm (LxØ); warmweiß ca. 2700K, ca. 4W, inkl. aufgesetzte Fassung in Deckenoberbekleidung montieren Dekorleuchtmittel, zugelassen für den Objektbereich,

- Fortsetzung auf nächster Seite -

Übertrag: .....

23	**LV**	**Schreiner 3 Möbel**
02	Titel	Einbaumöbel
02.02	Bereich	Einbaumöbel Kinder WC + Familien WC- EG 006+007

Nr.	Leistungsbeschreibung	Menge/ Einh.	Preis (EP)	Gesamt (GP)

Übertrag: .....

dauerhaft in Verwendung, sach- und fachgerecht
angeschlossen und verkabelt, CE-Zulassung
inkl. aller benötigten Komponenten (wie z.B.
E14-Fassung und Verkabelung etc.) und Befestigung.
Beispiel:

Anschluss an bauseitigen Stromanschluss
ca 17 Stück, inkl Bohrungen in den Korpus

-> Abmessung: 25x70x66 cm (t*h*b)
-> Abstand OK Waschtisch zu UK Spiegelschrank 27 cm
-> Schrank hängt mittig zur vertikalen Fuge der Fliesen

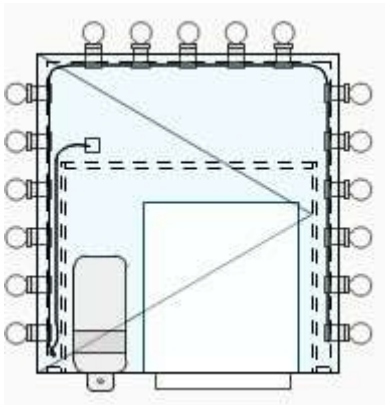

2 Stk EP..... GP .....

02.02.0013 **Wie vor, jedoch b/h= 66/60**

Wie Position 02.02.0012 jedoch:
-> Abmessung: 25x60x66 cm (t*h*b)
-> Abstand OK Waschtisch zu UK Spiegelschrank 22,5 cm

1 Schrank davon für Fam WC

3 Stk EP..... GP .....

Übertrag: .....

23	**LV**	**Schreiner 3 Möbel**
02	Titel	Einbaumöbel
02.02	Bereich	Einbaumöbel Kinder WC + Familien WC- EG 006+007

Nr.	Leistungsbeschreibung	Menge/ Einh.	Preis (EP)	Gesamt (GP)

Übertrag: .....

A0006
Ausführungsbeschr.

Ausführungsbeschreibung Ausstattungselemente

Die folgenden Einbauteile sind vom Auftragnehmer (AN) zu liefern und einzubauen.

- Müllsammelbehälter für Papiertücher

Die folgenden Einbauteile, Armaturen und Einbaugeräte werden vom Auftraggeber (AG) geliefert, eingebaut und angeschlossen.
- Armatur mit Steuerungskasten
- Einbauwaschbecken: Ø 390 mm, rund

Die folgenden Einbauteile werden vom Auftraggeber (AG) geliefert, und vom AN eingebaut
- Seifenspender
- Papierspender
- Desinfektionsspender

02.02.0014

Müllsammelbehälter Papiertücher

Ausführung gemäß Ausführungsbeschreibung 0006 Müllsammelbehälter Papiertücher, unterschiedliche Höhen zur integration unter Waschtisch, Ausführung gemäß Zeichnung.

4 Stk EP..... GP .....

02.02.0015

Montage von bauseits gelieferten Sanitärgegenständen

Montage von bauseits gelieferten Sanitärgegenständen: in den Spiegelschrank

- Seifenspender: Tork Spender Flüssigseife S1+KU
4STK im Kinder WC
1STK im Fam WC

- Fortsetzung auf nächster Seite -

Übertrag: .....

23	**LV**	**Schreiner 3 Möbel**
02	Titel	Einbaumöbel
02.02	Bereich	Einbaumöbel Kinder WC + Familien WC- EG 006+007

Nr.	Leistungsbeschreibung	Menge/ Einh.	Preis (EP)	Gesamt (GP)

Übertrag: .....

- Papierspender: Tork Matic Spender für Rollenhandtücher
4STK im Kinder WC
1STK im Fam WC

an die Wand:
-Desinfektionsspender

11 Stk EP..... GP .....

A0007
Ausführungsbeschr.

Ausführungsbeschreibung Hängeschrank Fam. WC

Hängeschrank bestehend aus 2 Korpen, Befestigung rückseitig an Holzwand.

Korpen untereinander verbinden, einschließlich aller erforderlichen Verbindungsmittel. Verbindungen verdeckt und von außen nicht sichtbar ausführen.

HPL-Beschichtung und ABS-Kanten in 2mm mit durchgefärbtem Kern, Emissionsklasse E1, Beanspruchungsgruppe D4 / exterieur,
Plattendicke nach statischer Erfordernis min. 16 mm, feuchtraumgeeignet, Oberfläche und Farbton RAL 3004

Einschließlich Bohrungen für PZ, Ausführung abschließbar mit Profilzylinderschloss (PZ) inkl. 2 Schlüssel je Fach.

Einschließlich aller Beschläge aus Edelstahl, sanft schließend, Scharniere dreidimensional justierbar.

Einschließlich aller erforderlichen Verbindungsmittel. Sämtliche Verbindungen verdeckt und von außen nicht sichtbar ausführen.

- Fortsetzung auf nächster Seite -

Übertrag: .....

23	**LV**	**Schreiner 3 Möbel**
02	Titel	Einbaumöbel
02.02	Bereich	Einbaumöbel Kinder WC + Familien WC- EG 006+007

Nr.	Leistungsbeschreibung	Menge/ Einh.	Preis (EP)	Gesamt (GP)

Übertrag: .....

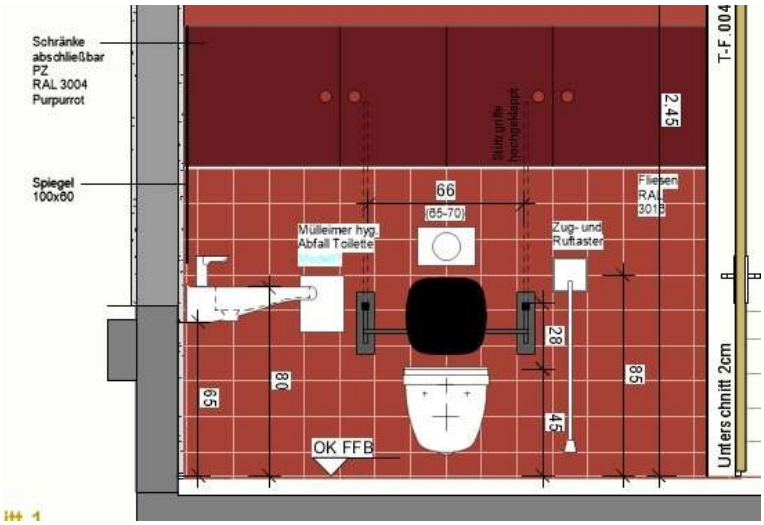

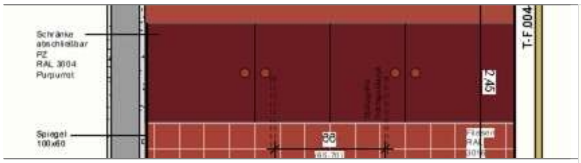

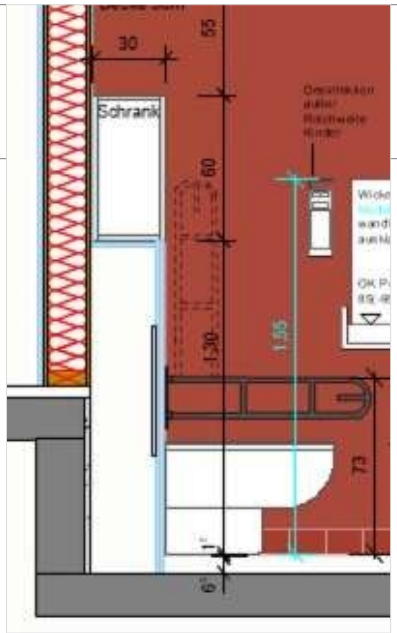

02.02.0016 **Hängeschrank, b/h = 111/60**

Ausführung gemäß Ausführungsbeschreibung 0007
Badmöbel, Hängeschrank,
Korpus aus Spanplatte DIN EN 13986, Dicke 16 mm, HPL (high pressure laminate) beschichtet,
feuchtraumgeeignet, Verbindungen verdübelt und verleimt, asymetrisch geteilt, Teilung ca. 66/45 cm,
Oberfläche seidenmatt, befestigen an Wand,

- Fortsetzung auf nächster Seite -

Übertrag: .....

23	**LV**	**Schreiner 3 Möbel**
02	Titel	Einbaumöbel
02.02	Bereich	Einbaumöbel Kinder WC + Familien WC- EG 006+007

Nr.	Leistungsbeschreibung	Menge/ Einh.	Preis (EP)	Gesamt (GP)
			Übertrag:	.....
	Fronten aus Spanplatte DIN EN 13986, Nenndicke 19 mm, Emissionsklasse E1, HPL (high pressure laminate) beschichtet, feuchtraumgeeignet, asymetrisch geteilt, Teilung ca. 66/45 cm, Oberfläche seidenmatt, Scharnier dreidimensional justierbar, mit je 2 Türen abschließbar mit Profilzylinder -> Abmessung Gesamt ca. 111 x 30 x 60 cm (b*t*h) Ausführung gem. Zeichnung.	**2 St**	EP.....	GP .....

Summe Bereich 02.02

Einbaumöbel Kinder WC + Familien WC- EG 006+007, Netto: .....

Nr.	Leistungsbeschreibung	Menge/ Einh.	Preis (EP)	Gesamt (GP)

02.03 Bereich Vorraum WC Damen - UG 08

A0008
Ausführungsbeschr.

Ausführungsbeschreibung Waschtischschrank

Waschtischschrank bestehend aus 7 Korpen und 1 Abdeckplatte aus fugenlos verarbeitbarem Mineralwerkstoff; z.B. Varicor; NCS Decorpalette "Blau/grün" Bemusterung

Korpen untereinander verbinden, einschließlich aller erforderlichen Verbindungsmittel. Verbindungen verdeckt und von außen nicht sichtbar ausführen.

-> Abdeckplatte ca. 390 x 60 x 8 cm (b*t*h)
-> Spritzschutz ca. 390 x 5 cm (b*h)
-> OK Abdeckplatte = + 85 cm
-> Waschtisch Gesamt ca. 390 x 60 x 70 cm (b*t*h)

HPL-Beschichtung und ABS-Kanten in 2mm mit durchgefärbtem Kern, Emissionsklasse E1, Beanspruchungsgruppe D4 / exterieur, Plattendicke nach statischer Erfordernis min. 16 mm, feuchtraumgeeignet, Oberfläche und Farbton gem. Ang. Architekt.
Leitfarbe: u18505 lagune

Einschließlich aller erforderlichen Befestigungs- und Verbindungsmittel.

Einschließlich aller Beschläge aus Edelstahl, sanft schließend, Scharniere dreidimensional justierbar, einschließlich Bohrungen für Griffe sowie offener Griffmuschel. Griffmuschel pulverbeschichtet, Farbton passend zur HPL-Oberfläche. Produkt und Farbton gemäß Architektenvorgabe und Bemusterung.

02.03.0001

Waschtischschrank Korpus, b/h= 60/70

Ausführung gemäß Ausführungsbeschreibung 0008 Badmöbel, Waschtischschrank für bauseitigen Einbau von 3 Einbauwaschtischen inkl aller dazugehörigen Ausschnitte ,

Korpus aus Spanplatte DIN EN 13986, Dicke 16 mm, HPL (high pressure laminate) beschichtet, feuchtraumgeeignet, Verbindungen verdübelt und verleimt, Oberfläche seidenmatt, bodenstehend auf Möbelfüßen, als Unterschrank
Fronten aus Spanplatte DIN EN 13986, Nenndicke 19 mm, Emissionsklasse E1, HPL (high pressure laminate) beschichtet, feuchtraumgeeignet, Oberfläche seidenmatt, Scharnier dreidimensional justierbar, jede Front ist

- Fortsetzung auf nächster Seite -

Übertrag: .....

23	**LV**	**Schreiner 3 Möbel**
02	Titel	Einbaumöbel
02.03	Bereich	Vorraum WC Damen - UG 08

Nr.	Leistungsbeschreibung	Menge/ Einh.	Preis (EP)	Gesamt (GP)

Übertrag: .....

eine Schranktür
Abdeckplatte aus Mineralwerkstoff auf Spanplatte DIN EN 13986 als Trägerplatte, Aufbauhöhe Gesamt 40mm, Abdeckplatte vorderseitig gekantet h=40mm, abgerundete Kante an Einbauwaschbecken (rund), feuchtraumgeeignet, mit rückseitigem und seitlichen Spritzschutz an Wand h= 40mm, feuchtraumgeeignet, Farbton NCS Palette

-> Korpus 60 x 60 x 70 cm (b*t*h)

Aufstellung mit höhenverstellbaren Sockelfüßen (Anzahl nach Erfordernis) auf Fertigboden.

Angabe zum Waschtisch
Geberit Variform

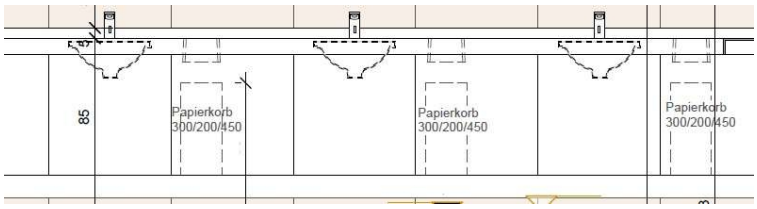

5 Stk EP..... GP .....

02.03.0002 **Wie vor, jedoch b/h= 40/70**

Wie Position 02.03.0001 jedoch:
-> Korpus 40 x 60 x 70 cm (b*t*h)

2 St EP..... GP .....

Verweis auf Position: 02.03.0001

02.03.0003 **Zulage Mineralwerkstoff mit Granulatstruktur**

Zulage zu Pos 02.03.0001 und folgende Position Mineralwerkstoff mit Granulatstruktur

Struktur nach Bemusterung

1 Psch GP .....

02.03.0004 **Sockelblende h=ca. 15**

Ausführung gemäß Ausführungsbeschreibung 0008
Sockelblende, durchlaufend h=ca. 15cm:
Bestehend aus Sperrholz DIN 68705-2, HPL-beschichtet,

- Fortsetzung auf nächster Seite -

Übertrag: .....

23	**LV**	**Schreiner 3 Möbel**
02	Titel	Einbaumöbel
02.03	Bereich	Vorraum WC Damen - UG 08

Nr.	Leistungsbeschreibung	Menge/ Einh.	Preis (EP)	Gesamt (GP)
			Übertrag:	
	verdeckte Befestigung mit Sockelhaltern aus Alu, Anzahl nach Erfordernis, mit Dichtungslippe gegen Eindringen von Staub und Wasser, Farbe Dichtstoff passend zum HPL-Dekor, Ausführung gemäß Zeichnung.	**3,92 m**	EP.....	GP .....
02.03.0005	**Einwurfloch für Papierhandtuch: ca. Ø 120mm** herstellen Einwurfloch für Papierhandtuch: ca. Ø 120mm in Abdeckplatte sowie Trägerplatte Kanten abgerundet	**3 Stk**	EP.....	GP .....
02.03.0006	**Bohrung Wasseranschluss** Bohrung Wasseranschluss in Rückwand Korpus Durchmesser ca 30mm	**3 Stk**	EP.....	GP .....
02.03.0007	**Bohrnung Abwasser** Bohrung Abwasser in Rückwand Korpus Durchmesser ca 70cm	**3 Stk**	EP.....	GP .....
A0009 Ausführungsbeschr.	**Ausführungsbeschreibung Ausstattungselemente** Die folgenden Einbauteile sind vom Auftragnehmer (AN) zu liefern und einzubauen. - Müllsammelbehälter für Papiertücher Die folgenden Einbauteile, Armaturen und Einbaugeräte werden vom Auftraggeber (AG) geliefert, eingebaut und angeschlossen. - Armatur mit Steuerungskasten - Einbauwaschbecken: Ø 390 mm, rund Die folgenden Einbauteile werden vom Auftraggeber (AG) geliefert, und vom AN eingebaut - Seifenspender - Papierspender			
			Übertrag:	

23	**LV**	**Schreiner 3 Möbel**
02	Titel	Einbaumöbel
02.03	Bereich	Vorraum WC Damen - UG 08

Nr.	Leistungsbeschreibung	Menge/ Einh.	Preis (EP)	Gesamt (GP)

Übertrag: .....

02.03.0008 **Müllsammelbehälter Papiertücher**

Ausführung gemäß Ausführungsbeschreibung 0009 Müllsammelbehälter Papiertücher, 300x200x450 (t/hb/h), Ausführung gemäß Zeichnung.

3 Stk EP..... GP .....

02.03.0009 **Montage von bauseits gelieferten Sanitärgegenständen**

Montage von bauseits gelieferten Sanitärgegenständen in den Spiegelschrank

- Seifenspender: Tork Spender Flüssigseife S1+KU
3 STK

- Papierspender: Tork Matic Spender für Rollenhandtücher
3 STK

6 Stk EP..... GP .....

Übertrag: .....

23	**LV**	**Schreiner 3 Möbel**
02	Titel	Einbaumöbel
02.03	Bereich	Vorraum WC Damen - UG 08

Nr.	Leistungsbeschreibung	Menge/ Einh.	Preis (EP)	Gesamt (GP)

Übertrag: .....

A0010
Ausführungsbeschr.

Ausführungsbeschreibung Spiegelschrank

HPL-Beschichtung und ABS-Kanten in 2mm mit durchgefärbtem Kern, Emissionsklasse E1, Beanspruchungsgruppe D4 / exterieur, Plattendicke nach statischer Erfordernis min. 16 mm, feuchtraumgeeignet, Oberfläche und Farbton gem. Ang. Architekt.

Einschließlich aller erforderlichen Befestigungs- und Verbindungsmittel.

Einschließlich aller Beschläge in Edelstahl, sanft schließend, Scharniere dreidimensional justierbar.

02.03.0010

Spiegelschrank, b/h= 390/80

Ausführung gemäß Ausführungsbeschreibung 0010 Badmöbel, Spiegelschrankelement mit 3 Schranktüren und 4 feststehenden Elementen,

Korpus aus Spanplatte DIN EN 13986, Dicke min 16 mm nach statischer Erfordernis,
HPL (high pressure laminate) beschichtet, Oberfläche seidenmatt, feuchtraumgeeignet, asymmetrisch geteilt, Teilung ca. 80/40 cm, Höhe ca 70 cm, Verbindungen verdübelt und verleimt, unten offen zur Aufnahme von Seifen- und Handtuchspendern, wandbefestigt, als Hängeschrank, Rückwand geeignet zur BEfestigung von Seifen- und Handtuchspendern

Spiegeltür b= 80 cm und Festfeld b= 40cm Höhe jeweils 80 (10cm Überstand über Korpus) aus Spanplatte DIN EN 13986, rahmenlos, Dicke min 19 mm nach statischer Erfordernis, HPL (high pressure laminate) beschichtet, Oberfläche seidenmatt, feuchtraumgeeignet, jedoch außenseitig mit Spiegel aus Sicherheitsglas beklebt, Kanten geschliffen und poliert, Scharnier dreidimensional justierbar, Beschläge mit integrierter Dämpfung für aufliegende Türen, am unteren Rand ca 2 cm über den Korpus überstehend.

3 Regaleinlegebretter

-> Abmessung ca: 25x80x390 cm (t*h*b)
-> Abstand OK Waschtisch zu UK Spiegelschrank 30 cm

1 Stk EP..... GP .....

Übertrag: .....

23	**LV**	**Schreiner 3 Möbel**
02	Titel	Einbaumöbel
02.03	Bereich	Vorraum WC Damen - UG 08

Nr.	Leistungsbeschreibung	Menge/ Einh.	Preis (EP)	Gesamt (GP)

Übertrag: .....

02.03.0011 **LED Lichtband auf Korpus**

LED Lichtband auf Korpus, oberseitig montieren,
flexibler COB Lichtstreifen mit homogener Lichtlinie,
geeignet zum Einlegen in Nut aus Pos 02.03.0005
Farbtemperatur: 3500 K, Farbtemperaturtoleranz: 100 K

Dekorleuchtmittel, zugelassen für den Objektbereich,
dauerhaft in Verwendung, CE-Zulassung, sach- und
fachgerecht anschließen inkl. aller benötigten
Komponenten (wie z.B. Kabel, Netzteil, Ein- und
Ausschalter etc.)
Anschluss an bauseitigen Stromanschluss 230 V
inkl Kabledurchführung und evtl notwendige Bohrungen
zur Steckdose

Systemskizze:

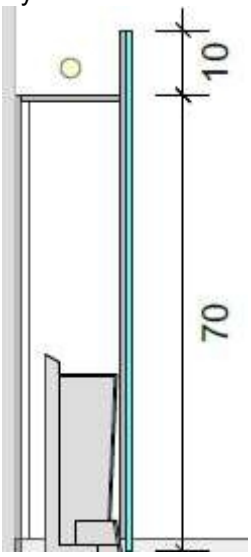

3,8 m EP..... GP .....

Summe Bereich 02.03

Vorraum WC Damen - UG 08, Netto: .....

23	**LV**	**Schreiner 3 Möbel**
02	Titel	Einbaumöbel
02.04	Bereich	Vorraum WC Herren - UG 06

Nr.	Leistungsbeschreibung	Menge/ Einh.	Preis (EP)	Gesamt (GP)

02.04 Bereich Vorraum WC Herren - UG 06

A0011
Ausführungsbeschr.

Ausführungsbeschreibung Waschtischschrank

Waschtisch bestehend aus 5 Korpen und 1 Abdeckplatte aus fugenlos verarbeitbarem Mineralwerkstoff; z.B. Varicor; NCS Decorpalette "Blau/grün" Bemusterung

Korpen untereinander verbinden, einschließlich aller erforderlichen Verbindungsmittel. Verbindungen verdeckt und von außen nicht sichtbar ausführen.

-> Abdeckplatte ca. 251 x 60 x 8 cm (b*t*h)
-> Spritzschutz ca. 390 x 5 cm (b*h)
-> OK Abdeckplatte = + 85 cm
-> Waschtisch Gesamt ca. 251 x 60 x 70 cm (b*t*h)

HPL-Beschichtung und ABS-Kanten in 2mm mit durchgefärbtem Kern, Emissionsklasse E1, Beanspruchungsgruppe D4 / exterieur, Plattendicke nach statischer Erfordernis min. 16 mm, feuchtraumgeeignet, Oberfläche und Farbton gem. Ang. Architekt.
Leitfarbe: u18029 horizont

Einschließlich aller erforderlichen Befestigungs- und Verbindungsmittel.

Einschließlich aller Beschläge aus Edelstahl, sanft schließend, Scharniere dreidimensional justierbar, einschließlich Bohrungen für Griffe sowie offener Griffmuschel. Griffmuschel pulverbeschichtet, Farbton passend zur HPL-Oberfläche. Produkt und Farbton gemäß Architektenvorgabe und Bemusterung.

02.04.0001

Waschtischschrank Korpus, b/h= 60/70

Ausführung gemäß Ausführungsbeschreibung 0011 Badmöbel, Waschtischschrank für bauseitigen Einbau von 3 Einbauwaschtischen inkl aller dazugehöriegn Ausschnitte

Korpus aus Spanplatte DIN EN 13986, Dicke 16 mm, HPL (high pressure laminate) beschichtet, feuchtraumgeeignet, Verbindungen verdübelt und verleimt, Oberfläche seidenmatt, bodenstehend auf Möbelfüßen, als Unterschrank

Fronten aus Spanplatte DIN EN 13986, Nenndicke 19 mm, Emissionsklasse E1, HPL (high pressure laminate) beschichtet, feuchtraumgeeignet, Oberfläche seidenmatt,

- Fortsetzung auf nächster Seite -

Übertrag: .....

23	**LV**	**Schreiner 3 Möbel**
02	Titel	Einbaumöbel
02.04	Bereich	Vorraum WC Herren - UG 06

Nr.	Leistungsbeschreibung	Menge/ Einh.	Preis (EP)	Gesamt (GP)
			Übertrag:	
	Scharnier dreidimensional justierbar, jede Front ist eine Schranktür <u>Abdeckplatte</u> aus Mineralwerkstoff auf Spanplatte DIN EN 13986 als Trägerplatte, Aufbauhöhe Gesamt 40mm, Vorderseitig gekantet h=40mm, mit abgerundeter Kante an Einbauwaschbecken rund, mit rückseitigem und seitlichem Spritzschutz an Wand h= 40mm, feuchtraumgeeignet; Farbton NCS Palette -> Korpus 60 x 60 x 70 cm (b*t*h) Aufstellung mit höhenverstellbaren Sockelfüßen (Anzahl nach Erfordernis) auf Fertigboden.			
		3 St	EP.....	GP .....
02.04.0002	**Wie vor, jedoch b/h= 30/70** Wie Position 02.04.0001 jedoch: -> Korpus 30 x 60 x 70 cm (b*t*h)			
		2 St	EP.....	GP .....
02.04.0003	**Sockelblende h=15** Ausführung gemäß Ausführungsbeschreibung 0011 Sockelblende, durchlaufend h=15cm: Bestehend aus Sperrholz DIN 68705-2, HPL-beschichtet, verdeckte Befestigung mit Sockelhaltern aus Alu, Anzahl nach Erfordernis, mit Dichtungslippe gegen Eindringen von Staub und Wasser, Farbe Dichtstoff passend zum HPL-Dekor, Ausführung gemäß Zeichnung.			
		2,49 m	EP.....	GP .....
02.04.0004	**Bohrung Wasseranschluss** Bohrung Wasseranschluss in Rückwand Korpus Durchmesser ca 30mm			
		3 Stk	EP.....	GP .....
02.04.0005	**Bohrnung Abwasser** Bohrung Abwasser in Rückwand Korpus Durchmesser ca 70cm			
		3 Stk	EP.....	GP .....
			Übertrag:	

23	**LV**	**Schreiner 3 Möbel**
02	Titel	Einbaumöbel
02.04	Bereich	Vorraum WC Herren - UG 06

Nr.	Leistungsbeschreibung	Menge/ Einh.	Preis (EP)	Gesamt (GP)

Übertrag: .....

A0012
Ausführungsbeschr.

Ausführungsbeschreibung Ausstattungselemente

Die folgenden Einbauteile sind vom Auftragnehmer (AN) zu liefern und einzubauen.

- Müllsammelbehälter für Papiertücher

Die folgenden Einbauteile, Armaturen und Einbaugeräte werden vom Auftraggeber (AG) geliefert, eingebaut und angeschlossen.
- Armatur mit Steuerungskasten
- Einbauwaschbecken: Ø 390 mm, rund

Die folgenden Einbauteile werden vom Auftraggeber (AG) geliefert, und vom AN eingebaut
- Seifenspender
- Papierspender

02.04.0006 **Müllsammelbehälter Papiertücher**

Ausführung gemäß Ausführungsbeschreibung 0012 Müllsammelbehälter Papiertücher, 300x200x450 (t/hb/h), Ausführung gemäß Zeichnung.

2 EP..... GP .....

02.04.0007 **Montage von bauseits gelieferten Sanitärgegenständen**

Montage von bauseits gelieferten Sanitärgegenständen in den Spiegelschrank

- Seifenspender: Tork Spender Flüssigseife S1+KU
3 STK

- Papierspender: Tork Matic Spender für Rollenhandtücher

- Fortsetzung auf nächster Seite -

Übertrag: .....

23	**LV**	**Schreiner 3 Möbel**
02	Titel	Einbaumöbel
02.04	Bereich	Vorraum WC Herren - UG 06

Nr.	Leistungsbeschreibung	Menge/ Einh.	Preis (EP)	Gesamt (GP)

Übertrag: .....

3 STK

6 Stk EP..... GP .....

A0013
Ausführungsbeschr.

Ausführungsbeschreibung Spiegelschrank

HPL-Beschichtung und ABS-Kanten in 2mm mit durchgefärbtem Kern, Emissionsklasse E1, Beanspruchungsgruppe D4 / exterieur, Plattendicke nach statischer Erfordernis min. 16 mm, feuchtraumgeeignet, Oberfläche und Farbton gem. Ang. Architekt.

Einschließlich aller erforderlichen Befestigungs- und Verbindungsmittel.

Einschließlich aller Beschläge in Edelstahl, sanft schließend, Scharniere dreidimensional justierbar.

Die Werk- und Montageunterlagen sind dem AN zur Genehmigung in 2facher Ausführung zur Freigabe vorzulegen.

Ausführung gem. Zeichnung.

02.04.0008

Spiegelschrank, b/h= 250/80

Ausführung gemäß Ausführungsbeschreibung 0013 Badmöbel, Spiegelschrank, mit 3 Schranktüren

Korpus aus Spanplatte DIN EN 13986, Dicke min 16 mm nach statischer Erfordernis,
HPL (high pressure laminate) beschichtet, Oberfläche seidenmatt, feuchtraumgeeignet, gleichmäßig unterteilt in 3 Elemente, Höhe ca 70cm, Verbindungen verdübelt und verleimt, unten offen zur Aufnahme von Seifen- und Handtuchspendern, wandbefestigt, als Hängeschrank,

- Fortsetzung auf nächster Seite -

Übertrag: .....

23	**LV**	**Schreiner 3 Möbel**
02	Titel	Einbaumöbel
02.04	Bereich	Vorraum WC Herren - UG 06

Nr.	Leistungsbeschreibung	Menge/ Einh.	Preis (EP)	Gesamt (GP)

Übertrag: .....

Rückwand geeignet zur Befestigung von Seifen- + Handtuchspender

Spiegeltür b= ca. 83,5 cm Höhe ca 80 (10cm Überstand über Korpus) aus Spanplatte DIN EN 13986, rahmenlos, Dicke min 19 mm nach statischer Erfordernis, HPL (high pressure laminate) beschichtet, Oberfläche seidenmatt, feuchtraumgeeignet, jedoch außenseitig mit Spiegel aus Sicherheitsglas beklebt, Kanten geschliffen und poliert, Scharnier dreidimensional justierbar, Beschläge mit integrierter Dämpfung für aufliegende Türen, am unteren Rand ca 2 cm über den Korpus überstehend.

-> Abmessung (Einzelelement): 25*80*250 cm (t*h*b)
-> Abstand OK Waschtisch zu UK Spiegelschrank 30 cm

3 Regaleinlegebretter

1 Stk EP..... GP .....

02.04.0009 **LED Lichtband auf Korpus**

LED Lichtband auf Korpus, oberseitig montieren, flexibler COB Lichtstreifen mit homogener Lichtlinie, geeignet zum Einlegen in Nut aus Pos 02.03.0005
Farbtemperatur: 3500 K, Farbtemperaturtoleranz: 100 K

Dekorleuchtmittel, zugelassen für den Objektbereich, dauerhaft in Verwendung, CE-Zulassung, sach- und fachgerecht anschließen inkl. aller benötigten Komponenten (wie z.B. Kabel, Netzteil, Ein- und Ausschalter etc.)
Anschluss an bauseitigen Stromanschluss 230 V inkl Kabledurchführung und evtl notwendige Bohrungen zur Steckdose

- Fortsetzung auf nächster Seite -

Übertrag: .....

23	**LV**	**Schreiner 3 Möbel**
02	Titel	Einbaumöbel
02.04	Bereich	Vorraum WC Herren - UG 06

Nr.	Leistungsbeschreibung	Menge/ Einh.	Preis (EP)	Gesamt (GP)

Übertrag: .....

Systemskizze:

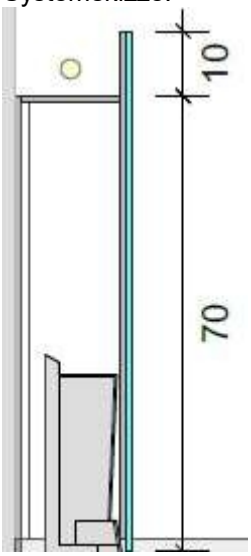

2,5 m EP..... GP .....

Summe Bereich 02.04

Vorraum WC Herren - UG 06, Netto: .....

23	**LV**	**Schreiner 3 Möbel**
02	Titel	Einbaumöbel
02.05	Bereich	Dusche - UG 05

Nr.	Leistungsbeschreibung	Menge/ Einh.	Preis (EP)	Gesamt (GP)

02.05 Bereich Dusche - UG 05

A0014
Ausführungsbeschr.

Ausführungsbeschreibung Regal Dusche

Regal bestehend aus 3 Regalbrettern mit eingeleimter Sichtrückwand, verdeckte Befestigung an Rückwand. Sichtrückwand verläuft von OK Sitzbank bis OK Wandfliesen.

3x Regalbretter mit seitlicher Aufkantung 50mm, jeweils ca. 40 x 30 x 4 cm (b*t*h), Regalbretter gleichmäßig zwischen OK Sitzbank und OK Wandfliesen aufgeteilt.

HPL-Beschichtung und ABS-Kanten in 2mm mit durchgefärbtem Kern, Emissionsklasse E1, Beanspruchungsgruppe D4 / exterieur, Plattendicke nach statischer Erfordernis min. 16 mm, feuchtraumgeeignet, Oberfläche und Farbton gem. Ang. Architekt.

Einschließlich aller erforderlichen Befestigungs- und Verbindungsmittel.

02.05.0001 **Einbauregal Sichtrückwand eingeleimt Korpus Sperrholz**

Ausführung gemäß Ausführungsbeschreibung 0014 STLB-Bau 04/2026 027
Einbauregal, Einbau vor Wand, nicht hinterlüftet, Plattenbauweise, mit eingeleimter Sichtrückwand, befestigen an Wand, Korpus aus Sperrholz DIN 68705-2, Oberfläche HPL-beschichtet, mit Anleimer, Kante HPL-beschichtet, Fachboden aus Sperrholz DIN 68705-2, mit Anleimer, Kante HPL-beschichtet.

1 St EP..... GP .....

02.05.0002 **Wandhängende Sitzbank, bestehend aus einer tragfähigen**

Wandhängende Sitzbank, bestehend aus einer tragfähigen Holzwerkstoffplatte 40mm mit beidseitiger Hochdrucklaminat-Beschichtung (HPL), feuchtigkeitsbeständig und für den Einsatz in Nassraumbereichen geeignet. Sichtkanten passend zur Oberfläche angrenzendes Regal
Oberfläche widerstandsfähig gegen Feuchtigkeit, gerundete Ecke im Radius r = ca. 0,2m.

Ausführung mit verdeckter, korrosionsbeständiger Tragkonstruktion und Befestigung an der Trockenbauwand mit Holzverstärkung. Konstruktion für Sitznutzung ausgelegt.

Abmessungen: ca. 120 x 40 cm.

- Fortsetzung auf nächster Seite -

Übertrag: .....

23	**LV**	**Schreiner 3 Möbel**
02	Titel	Einbaumöbel
02.05	Bereich	Dusche - UG 05

Nr.	Leistungsbeschreibung	Menge/ Einh.	Preis (EP)	Gesamt (GP)
			Übertrag:	.....
	Dekor und Farbe: nach Wahl des AG			
	Befestigungsmittel aus Edelstahl			
		1 Stk	EP.....	GP .....

Summe Bereich 02.05

Dusche - UG 05, Netto: .....

23	**LV**	**Schreiner 3 Möbel**
02	Titel	Einbaumöbel
02.06	Bereich	Regal Kunstverein - EG 016

Nr.	Leistungsbeschreibung	Menge/ Einh.	Preis (EP)	Gesamt (GP)

02.06 Bereich Regal Kunstverein - EG 016

A0015
Ausführungsbeschr.

Ausführungsbeschreibung Regal Kunstverein

Regal bestehend aus 5 Kopen, untereinander verbinden, einschließlich aller erforderlichen Verbindungsmittel. Verbindungen verdeckt und von außen nicht sichtbar ausführen. Lochreihe an den Korpen mit Ø 5 mm im 32-mm-Raster, einschließlich Lieferung und Montage der verstellbaren Bodenträger,

-> Regal ca. 520 x 60 x 340 cm (b*t*h) (3 von 5 Elementen); 2 Elemente im Mittel 1,1m tief an gebogene Wand angepasst
-> Horizontale Platte auf + 90 cm, zur Aufnahme Waschbecken

HPL-Beschichtung und ABS-Kanten in 2mm mit durchgefärbtem Kern, Emissionsklasse E1, Beanspruchungsgruppe D4 / exterieur, Plattendicke nach statischer Erfordernis min. 16 mm, feuchtraumgeeignet, Oberfläche und Farbton gem. Ang. Architekt.

Einschließlich aller erforderlichen Befestigungs- und Verbindungsmittel.

Einschließlich aller Beschläge aus Edelstahl, sanft schließend, Scharniere dreidimensional justierbar, einschließlich Bohrungen für Griffe sowie offener Griffmuschel. Griffmuschel pulverbeschichtet, Farbton passend zur HPL-Oberfläche. Produkt und Farbton gemäß Architektenvorgabe und Bemusterung.

02.06.0001

Einbauregal Korpus Sperrholz

Ausführung gemäß Ausführungsbeschreibung 0015 STLB-Bau 04/2026 027
Einbauregal, Einbau vor Wand, nicht hinterlüftet, Anschluss mit Schattennut, Plattenbauweise, befestigen an Boden und Decke, Korpus aus Sperrholz DIN 68705-2, Oberfläche HPL-beschichtet, mit Anleimer, Kante HPL-beschichtet, Kante HPL-beschichtet, Fachboden aus Sperrholz DIN 68705-2, mit Anleimer, Kante HPL-beschichtet, Ausführung gemäß Zeichnung.

1 St EP..... GP .....

Übertrag: .....

23	**LV**	**Schreiner 3 Möbel**
02	Titel	Einbaumöbel
02.06	Bereich	Regal Kunstverein - EG 016

Nr.	Leistungsbeschreibung	Menge/ Einh.	Preis (EP)	Gesamt (GP)

Übertrag: .....

Verweis auf Position: 02.06.0001

02.06.0002 **Zulage Anpassung an gekrümmte Bauteile**

Ausführung gemäß Ausführungsbeschreibung 0015
Zulage zu 02.06.0001 für Anpassung an gekrümmte Bauteile; Krümmung unregelmäßig, unbedingt Aufmaß vor Ort

1 Stk EP..... GP .....

02.06.0003 **Türfronten Sperrholz**

Ausführung gemäß Ausführungsbeschreibung 0015
Front aus Sperrholz DIN 68705-2, Oberfläche HPL-beschichtet, mit Anleimer, Kante HPL-beschichtet, Anschlag aufschlagend, mit Drehflügeltür, glatt, Scharnier dreidimensional justierbar, Beschläge mit integrierter Dämpfung für aufliegende Türen
Farbton gem. Ang. Architekt.

10 St EP..... GP .....

Verweis auf Position: 02.06.0005

02.06.0004 **Hängeleiterschiene**

Hängeleiterschiene für Hängeleiter aus Pos 02.06.0005
L= ca 5,2m

inkl aller Befestigungsmittel

1 Stk EP..... GP .....

02.06.0005 **Hängegleiter**

STLB-Bau 04/2026 029
Hängegleiter, mit Rollführung, für Teilauszug.

1 St EP..... GP .....

02.06.0006 **Sockelblende h=15**

Ausführung gemäß Ausführungsbeschreibung 0015
Sockelblende, durchlaufend h=15cm:
Bestehend aus Sperrholz DIN 68705-2, HPL-beschichtet, verdeckte Befestigung mit Sockelhaltern aus Alu, Anzahl nach Erfordernis, mit Dichtungslippe gegen Eindringen von Staub und Wasser, Farbe Dichtstoff passend zum HPL-Dekor, Ausführung gemäß Zeichnung.

5,2 m EP..... GP .....

Übertrag: .....

23	**LV**	**Schreiner 3 Möbel**
02	Titel	Einbaumöbel
02.06	Bereich	Regal Kunstverein - EG 016

Nr.	Leistungsbeschreibung	Menge/ Einh.	Preis (EP)	Gesamt (GP)

Übertrag: .....

Verweis auf Position: 02.06.0008

02.06.0007 **Aussparung Sockelleiste**

Ausführung gemäß Ausführungsbeschreibung 0015
Aussparung in Sockelleiste für Podest zum Einschieben der Podest aus Pos 02.06.0008

1 Stk EP..... GP .....

02.06.0008 **ausfahrbares Podest**

Ausführung gemäß Ausführungsbeschreibung 0015
Holzpodest Regal Kunstverein:

Herstellung einer horizontalen Standfläche vor dem Regal im Bereich des Waschbeckens Regal, OSB-Platte DIN EN 300, Plattentyp OSB/3, Dicke 22 mm, mit UK aus Konstruktionsvollholz, Holzart Fichte/Tanne verschraubt, Fläche ca 0,55m²,(LxB= ca 1,0x0,55), mit absenkbaren Laufrollen und Griff

Podest soll sich im eingefahrenen Zustand, unter dem Regal im Bereich der Sockelblende befinden.

Oberfläche HPL-beschichtet, mit Anleimer, Kante HPL-beschichtet, Kante HPL-beschichte, Farbton analog Sockelleiste.

1 Stk EP..... GP .....

A0016 **Ausführungsbeschreibung Ausstattungselemente Regal Kunstverein**
Ausführungsbeschr.

Die folgenden Einbauteile sind vom (AN) zu liefern und einzubauen.

- Mülltrennsystem

Die folgenden Einbauteile, Armaturen und Einbaugeräte werden vom Auftraggeber (AG) geliefert, eingebaut und angeschlossen.
Das Regal und die Schränke sind so auszuführen dass alle Elemente Platz finden und bedienbar sind

- Armatur

- Fortsetzung auf nächster Seite -

Übertrag: .....

23	**LV**	**Schreiner 3 Möbel**
02	Titel	Einbaumöbel
02.06	Bereich	Regal Kunstverein - EG 016

Nr.	Leistungsbeschreibung	Menge/ Einh.	Preis (EP)	Gesamt (GP)

Übertrag: .....

- Mehrzweckbecken

Geberit Publica Mehrzweckbecken ohne Überlauf, Höhe 20 cm

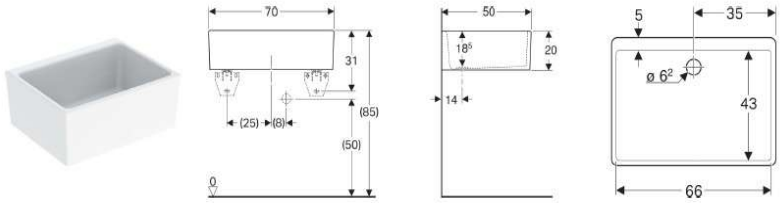

- Gipsfangbecken

Geberit Publica Gipsfangbecken Unterteil

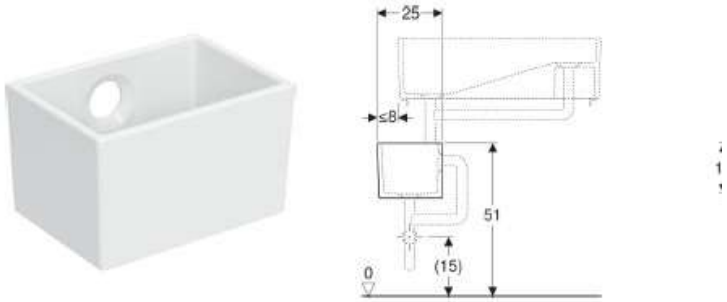

- Boiler

- Fortsetzung auf nächster Seite -

Übertrag: .....

23	**LV**	**Schreiner 3 Möbel**
02	Titel	Einbaumöbel
02.06	Bereich	Regal Kunstverein - EG 016

Nr.	Leistungsbeschreibung	Menge/ Einh.	Preis (EP)	Gesamt (GP)

Übertrag: .....

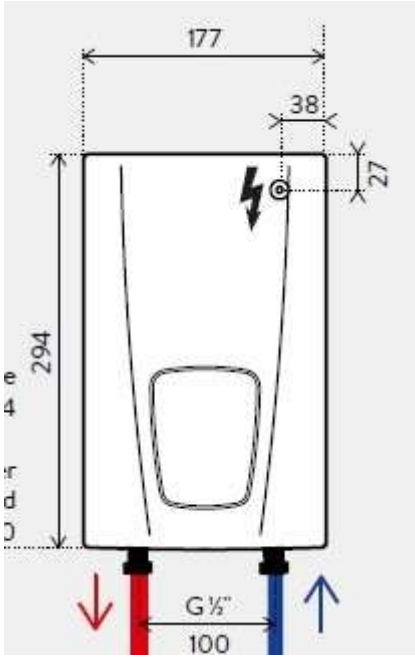

02.06.0009 **Aussparungen Wasserleitungen**

Aussparungen Wasserleitungen, durchmesser ca
ca 30mm

- Anschlüsse armartur in Rückwand 2 STK
- Durchdringungen horizontaler Korpusteile ca 4STK

6 Stk EP..... GP .....

02.06.0010 **Aussparungen Abwasserleitungen**

Aussparungen Abwasserleitungen
Bohrung Durchmesser ca 65mm

2 Stk EP..... GP .....

02.06.0011 **Aussparung Steckdose**

Aussparung Steckdose; quadratisch ca 8x8 cm

1 Stk EP..... GP .....

Übertrag: .....

Leistungsverzeichnis

Ludwigshafen Sanierung Bürgermeister Reichert-Haus (20_351_LEK)

23	**LV**	**Schreiner 3 Möbel**
02	Titel	Einbaumöbel
02.06	Bereich	Regal Kunstverein - EG 016

Nr.	Leistungsbeschreibung	Menge/ Einh.	Preis (EP)	Gesamt (GP)
			Übertrag:	.....
02.06.0012	**Mülltrennsystem** Ausführung gemäß Ausführungsbeschreibung 0016 Integriertes Mülltrennsystem für Küchenzeile, 3-fach-Trennung, 1 × 26 Liter und 2 × 11 Liter, Farbton schwarz, Ausführung gemäß Zeichnung.	**1**	EP.....	GP .....

Summe Bereich 02.06

Regal Kunstverein - EG 016, Netto: .....

23	**LV**	**Schreiner 3 Möbel**
02	Titel	Einbaumöbel
02.07	Bereich	Schließfächer - TR.EG.03

Nr.	Leistungsbeschreibung	Menge/ Einh.	Preis (EP)	Gesamt (GP)

02.07 Bereich Schließfächer - TR.EG.03

A0017
Ausführungsbeschr.

Ausführungsbeschreibung Schließschrank

Schließschrank bestehend aus 28 Fächern, angeordnet in 7 Fächern nebeneinander und 4 Fächern übereinander, befestigt an Wand. Aufstellung mit höhenverstellbaren Sockelfüßen (Anzahl nach Erfordernis) auf Fertigboden.

-> Abmessungen Schrankanlage gesamt: ca. 215x200x50 cm (h*b*t)
-> Abmessungen der einzelnen Fächer: ca. 50x30x50 cm (h*b*t)

Ausführung in Echtholzfurnier mit 2 mm starken Echtholzfurnierkanten, Räuchereiche, Holzwerkstoffplatten mit Emissionsklasse E1, Verleimung Beanspruchungsgruppe D4 (Exterieur), Plattendicke nach statischer Erfordernis, mindestens 16 mm. Schrank einbruchsicher ausführen. Funierart und Oberfläche gemäß Vorgabe des Architekten und Bemusterung.

Einschließlich 28 Fronten als Drehflügeltür, einschließlich Bohrungen für PZ, Ausführung abschließbar mit Profilzylinderschloss (PZ) inkl. 2 Schlüssel je Fach.

Einschließlich aller Beschläge aus Edelstahl, sanft schließend, Scharniere dreidimensional justierbar.

Einschließlich aller erforderlichen Verbindungsmittel. Sämtliche Verbindungen verdeckt und von außen nicht sichtbar ausführen.

02.07.0001

Einbauschrankwand Schließschrank Rückwand eingeleimt Korpus Sperrholz Front Sperrholz

Ausführung gemäß Ausführungsbeschreibung 0017 Einbauschrankwand, als Schließschrank, Einbau vor Wand, nicht hinterlüftet, Anschluss mit Schattennut, Plattenbauweise, mit eingeleimter Rückwand, befestigen an der Rückwand, bzw seitlich an den STB-Stützen möglich, Korpus aus Sperrholz DIN 68705-2, Oberfläche furniert, mit Anleimer, Kante furniert, Front aus Sperrholz DIN 68705-2, Oberfläche furniert, mit Anleimer, Kante furniert, Anschlag aufschlagend, mit Drehflügeltür, glatt, Fachboden aus Sperrholz DIN 68705-2, mit Anleimer, Kante furniert.

1 St EP..... GP .....

Übertrag: .....

23	**LV**	**Schreiner 3 Möbel**
02	Titel	Einbaumöbel
02.07	Bereich	Schließfächer - TR.EG.03

Nr.	Leistungsbeschreibung	Menge/ Einh.	Preis (EP)	Gesamt (GP)
			Übertrag:	.....
02.07.0002	**Sockelblende h=15** Ausführung gemäß Ausführungsbeschreibung 0017 Sockelblende, durchlaufend h=15cm: Bestehend aus Sperrholz DIN 68705-2, Oberfläche furniert, mit Anleimer, Kante furniert, verdeckte Befestigung mit Sockelhaltern aus Alu, Anzahl nach Erfordernis, mit Dichtungslippe gegen Eindringen von Staub und Wasser, Farbe Dichtstoff transparent, Ausführung gemäß Zeichnung.	**2,15 m**	EP.....	GP .....

Summe Bereich 02.07

Schließfächer - TR.EG.03, Netto: .....

23	**LV**	**Schreiner 3 Möbel**
02	Titel	Einbaumöbel
02.08	Bereich	Fensterbänke - EG F.006

Nr.	Leistungsbeschreibung	Menge/ Einh.	Preis (EP)	Gesamt (GP)

02.08 Bereich Fensterbänke - EG F.006

A0018 **Ausführungsbeschreibung Fensterbank Nebenfenster - EG F006**

Ausführungsbeschr.

Ausführungsbeschreibung Fensterbank
Nebenfenster - EG F006

Fensterbank aus Holz, Eiche, Qualitätsstufe A, Verleimung IF20 für den Innenbereich. Befestigung mit Senkbohrungen; die Bohrlöcher sind mit zum Holz passenden Holzstopfen zu verschließen und bündig zu verschleifen.

Die Tiefe der Fensterbank richtet sich nach dem Aufmaß vor Ort. Raumseitig ist ein Überstand von 20 mm ab Innenkante Wand herzustellen. Zum Bestandsfenster hin ist die Fensterbank stumpf an den bestehenden Fensterrahmen anzuschließen.

Befestigungsuntergrund Brüstung: Mauerwerk

Oberfläche und Farbe gem. Angabe Architekt und Bemusterung. Fenster Machinery farblich angepast an Bestand.

02.08.0001 **Innenfensterbank Holz Eiche B 10cm D 30mm L 88 cm**

Ausführung gemäß Ausführungsbeschreibung 0018
STLB-Bau 04/2026 027 TA
Innenfensterbank aus Holz, Eiche, Ecken rechtwinklig, gefast, seitlicher Anschluss stumpf, Abschlusskanten furniert, auf Beton befestigen, Oberfläche lackiert, Fensterbankbreite 10 cm, Dicke der Fensterbank 30 mm, Länge '88' cm.

2 St EP..... GP .....

02.08.0002 **Wie vor, jedoch Länge: '288' cm; Fenster Machinery**

Wie Position 02.08.0001 jedoch:
Wie Position [02.08.0001] , jedoch:
Länge: '288' cm
Oberfläche Grau lackiert, Farbton nach Bestand

3 St EP..... GP .....

Übertrag: .....

23	**LV**	**Schreiner 3 Möbel**
02	Titel	Einbaumöbel
02.08	Bereich	Fensterbänke - EG F.006

Nr.	Leistungsbeschreibung	Menge/ Einh.	Preis (EP)	Gesamt (GP)

Übertrag: .....

02.08.0003 **Füllen Fugen zw. Fensterbank Fenster Hinterfüllung allseitig Schaumkunststoffband B bis 10mm T 20-30mm**

Ausführung gemäß Ausführungsbeschreibung 0018
Füllen der Fugen, zwischen Fensterbank und Fenster, Hinterfüllung allseitig mit imprägniertem Schaumkunststoffband, Fugenbreite bis 10 mm, Gesamtfugentiefe über 20 bis 30 mm.

10,5 m EP..... GP .....

A0019 **Ausführungsbeschreibung Fensterbank und umlaufende Fensterleibung, Hauptfenster - EG F006**
Ausführungsbeschr.

Ausführungsbeschreibung Fensterbank und umlaufende Fensterleibung, Hauptfenster - EG F006

Fensterbank und umlaufende Fensterleibung aus Holz, Eiche, Qualitätsstufe A, Verleimung IF20 für den Innenbereich. Befestigung mit Senkbohrungen; die Bohrlöcher sind mit zum Holz passenden Holzstopfen zu verschließen und bündig zu verschleifen.

Die Fensterbank und umlaufende Fensterleibung sind sofern die erforderliche Länge die lieferbare Brettlänge überschreitet, aus gleichmäßig aufgeteilten Einzelstücken zusammenzusetzen. Die Einzelstücke sind so anzuordnen, dass die Anzahl der Stoßfugen auf ein Minimum reduziert wird.

Die Tiefe der Fensterbank und umlaufende Fensterleibung richtet sich nach dem Aufmaß vor Ort. Raumseitig ist ein Überstand von 20 mm ab Innenkante Wand herzustellen. Zum Fenster hin ist die Fensterbank stumpf an den bestehenden Fensterrahmen anzuschließen.

Die Vorderkante ist abgerundet, parallel der bestehenden Wand, Die Hinterkante ist abgerundet, parallel zum Fenster, raumseitige Abschlusskanten furniert, dies gilt für das Brüstungs- und für das Sturzbrett.

Die Innen- und Außenkante des Rahmens ist umlaufend flächenbündig und ohne Versatz herzustellen.

Befestigungsuntergrund der umlaufenden Bestandswände: Mauerwerk, Beton.

Übertrag: .....

23	**LV**	**Schreiner 3 Möbel**
02	Titel	Einbaumöbel
02.08	Bereich	Fensterbänke - EG F.006

Nr.	Leistungsbeschreibung	Menge/ Einh.	Preis (EP)	Gesamt (GP)
			Übertrag:	.....
02.08.0004	**Innenfensterbank und umlaufende Fensterleibung Holz Eiche B 20cm D 30mm** Ausführung gemäß Ausführungsbeschreibung 0019 Innenfensterbank und umlaufende Fensterleibung, aus Holz, Eiche, Ecken rechtwinklig, gefast, seitlicher Anschluss stumpf, Abschlusskanten furniert, auf Beton oder Mauerwerk befestigen, Oberfläche lackiert, Fensterbank- und Leibungsbreite 20 cm, Dicke der Fensterbank und Leibung 30 mm, Radius außen Fensterbank und Sturz ca. 147cm Radius innen Fensterbank und Sturz ca. 138cm Länge ca. '150' cm. Seitliche Fensterleibungen h = ca. 200cm, Höhe nach Aufmaß AN.	**1 St**	EP.....	GP .....
02.08.0005	**Füllen Fugen zw. Fensterbank Fenster Hinterfüllung allseitig Schaumkunststoffband B bis 10mm T 20-30mm** Ausführung gemäß Ausführungsbeschreibung 0019 Füllen der Fugen, zwischen Fensterbank und Fenster, Hinterfüllung allseitig mit imprägniertem Schaumkunststoffband, Fugenbreite bis 10 mm, Gesamtfugentiefe über 20 bis 30 mm.	**8 m**	EP.....	GP .....

Summe Bereich 02.08

Fensterbänke - EG F.006, Netto: .....

Summe Titel 02

Einbaumöbel, Netto: .....

23	**LV**	**Schreiner 3 Möbel**
03	Titel	Stundenlohnarbeiten

Nr.	Leistungsbeschreibung	Menge/ Einh.	Preis (EP)	Gesamt (GP)

03 Titel Stundenlohnarbeiten

03.01 Bereich Stundenlohnarbeiten

A0020 Ausführungsbeschr.

Ausführungsbeschreibung Stundenlohnarbeiten

"Beginn und Ende der Arbeiten ist auf der Baustelle"

03.01.0010 **Vorarbeiter/-in sämtliche Kosten/Zuschläge**

Ausführung gemäß Ausführungsbeschreibung 0020
STLB-Bau 04/2026 091
Stundenlohnarbeiten durch Vorarbeiter/-in
der Verrechnungssatz für die jeweilige Arbeitskraft
umfasst sämtliche Aufwendungen wie Lohn- und
Gehaltskosten, Lohn- und Gehaltsnebenkosten, Zuschläge,
lohngebundene und lohnabhängige Kosten, sonstige
Sozialkosten, Gemeinkosten, Wagnis und Gewinn.

10 h EP..... GP .....

03.01.0020 **Wie vor, jedoch Stundenlohnarbeiten durch Facharbeiter/-in;**

STLB-Bau 04/2026 091
Wie Position 03.01.0010 , jedoch:
Stundenlohnarbeiten durch Facharbeiter/-in

10 h EP..... GP .....

03.01.0030 **Wie vor, jedoch Stundenlohnarbeiten durch Helfer/-in;**

STLB-Bau 04/2026 091
Wie Position 03.01.0010 , jedoch:
Stundenlohnarbeiten durch Helfer/-in

10 h EP..... GP .....

Summe Bereich 03.01

Stundenlohnarbeiten, Netto: .....

Summe Titel 03

Stundenlohnarbeiten, Netto: .....

LV-Zusammenfassung

Ludwigshafen Sanierung Bürgermeister Reichert-Haus (20_351_LEK)

23 LV Schreiner 3 Möbel

Nr.	Bezeichnung		Seite	Gesamt in EUR
01	**Titel**	**Vorbereitende Arbeiten**	6	**.....**
01.01	Bereich	Schutzmaßnahmen für bestehende Bauteile	6	.....
01.02	Bereich	Instandsetzung	7	.....
02	**Titel**	**Einbaumöbel**	9	**.....**
02.01	Bereich	Küchenzeile Kinderbibliothek 011	9	.....
02.02	Bereich	Einbaumöbel Kinder WC + Familien WC- EG 006+007	20	.....
02.03	Bereich	Vorraum WC Damen - UG 08	31	.....
02.04	Bereich	Vorraum WC Herren - UG 06	37	.....
02.05	Bereich	Dusche - UG 05	43	.....
02.06	Bereich	Regal Kunstverein - EG 016	45	.....
02.07	Bereich	Schließfächer - TR.EG.03	51	.....
02.08	Bereich	Fensterbänke - EG F.006	53	.....
03	**Titel**	**Stundenlohnarbeiten**	56	**.....**
03.01	Bereich	Stundenlohnarbeiten	56	.....

Summe LV 23 Schreiner 3 Möbel

Angebotssumme, Netto:	EUR	.....
zzgl. MwSt. (19,0 %):	EUR	.....
Angebotssumme, Brutto:	EUR	**.....**

Stempel

.....
Anbieter - Unterschrift